L9FEA69S

BG **Ръководство за употреба**
Перална машина

USER MANUAL

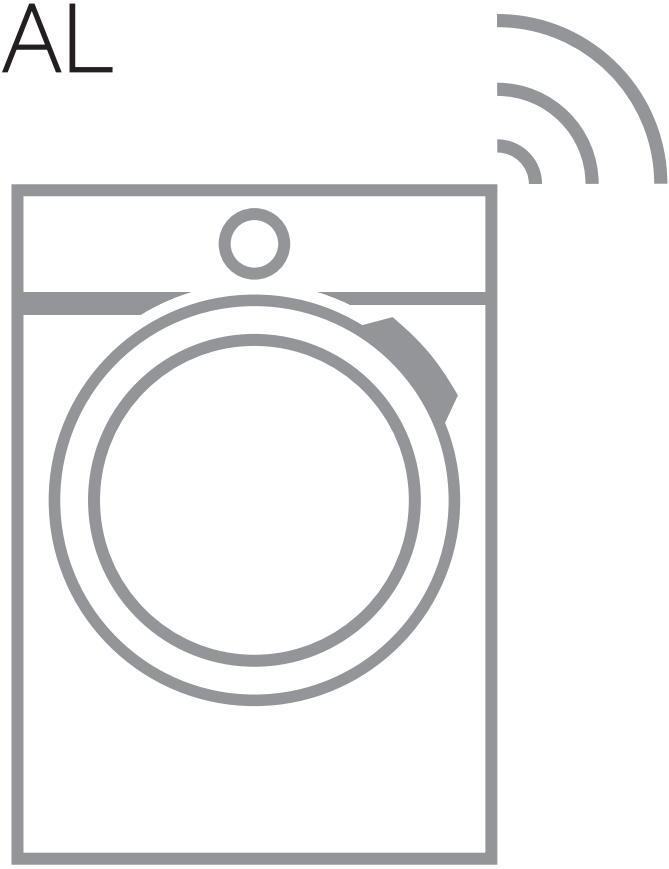

AEG

СЪДЪРЖАНИЕ

1. ИНФОРМАЦИЯ ЗА БЕЗОПАСНОСТ....3
2. ИНСТРУКЦИИ ЗА БЕЗОПАСНОСТ.... 5
3. ИНСТАЛИРАНЕ....7
4. ОПИСАНИЕ НА УРЕДА....12
5. ОМЕКОТИТЕЛ ЗА ВОДА (ТЕХНОЛОГИЯ SOFTWATER)....14
6. КОМАНДНО ТАБЛО.... 18
7. ПЪРВО СТАРТИРАНЕ....18
8. СЕНЗОРЕН ЕКРАН.... 21
9. WI-FI НАСТРОЙКА НА СВЪРЗАНОСТТА....22
10. ПРЕДИ ПЪРВОНАЧАЛНА УПОТРЕБА....24
11. PROGRAMMES (ПРОГРАМИ).... 24
12. ОПЦИИ....31
13. ВСЕКИДНЕВНА УПОТРЕБА....36
14. НАСТРОЙКИ....42
15. ПРЕПОРЪКИ И СЪВЕТИ....46
16. ГРИЖИ И ПОЧИСТВАНЕ....47
17. ОТСТРАНЯВАНЕ НА НЕИЗПРАВНОСТИ.... 53
18. ДАННИ ЗА ПОТРЕБЛЕНИЕТО....58
19. ТЕХНИЧЕСКИ ДАННИ.... 60
20. ПРИНАДЛЕЖНОСТИ.... 60
21. ИНФОРМАЦИЯ ЗА ПРОДУКТА ВЪВ ВРЪЗКА С РЕГЛАМЕНТ НА ЕС 1369/2017.... 61

ЗА ОТЛИЧНИ РЕЗУЛТАТИ

Благодарим, че избрахте този продукт на AEG. Ние го създадохме, за да ви предоставим безупречна експлоатация в продължение на много години с иновативни технологии, които ни помагат да направим живота по-лесен - функции, които не можете да откриете при обикновените уреди. Отделете няколко минути за прочит, за да се възползвате от уреда по най-добрия начин.
Посетете нашия уебсайт, за да:

Получите полезни съвети, брошури, отстраняване на неизправности, сервизна информация:
www.aeg.com/webselfservice

Регистрирате своя продукт за по-добро обслужване:
www.registeraeg.com

Купите аксесоари, консумативи и оригинални резервни части за вашия уред:
www.aeg.com/shop

ГРИЖИ ЗА КЛИЕНТА И ОБСЛУЖВАНЕ

Препоръчваме използването на оригинални резервни части.
Когато се свързвате с нашия оторизиран отдел "Обслужване", трябва да имате под ръка следната информация: Модел, PNC (номер на продукт), сериен номер.
Информацията можете да намерите на табелката с данни.

⚠ Предупреждение / Внимание-Важна информация за безопасност

ⓘ Обща информация и съвети

Информация за опазване на околната среда

Запазваме си правото на изменения.

1. ⚠ ИНФОРМАЦИЯ ЗА БЕЗОПАСНОСТ

Внимателно прочетете предоставените инструкции преди инсталиране и употреба на уреда. Производителят не е отговорен за контузии или наранявания в резултат на неправилна инсталация или употреба. Винаги дръжте инструкциите на безопасно и лесно за достъп място за справка в бъдеще.

1.1 Безопасност за децата и хората с ограничени способности

- Този уред може да бъде използван от деца над 8 годишна възраст, както и лица с намалени физически, сетивни и умствени възможности или

лица без опит и познания, само ако те са под наблюдение или бъдат инструктирани относно безопасната употреба на уреда и възможните рискове.
- Деца между 3- и 8-годишна възраст и хора с тежки или комплексни увреждания трябва да се държат далеч от уреда, освен ако не са под постоянно наблюдение.
- Деца под 3-годишна възраст трябва да се държат далеч от уреда, освен ако не са под постоянно наблюдение.
- Не позволявайте на деца да си играят с уреда.
- Дръжте всичките опаковачни материали далеч от деца и ги изхвърлете, както е редно.
- Пазете препарати далеч от деца.
- Пазете децата и домашните любимци далеч от уреда, когато вратичката е отворена.
- Деца няма да извършват почистване или поддръжка на уреда без надзор.

1.2 Основна безопасност

- Не променяйте предназначението на уреда.
- Този уред е предназначен за употреба в домашни условия и подобни приложения като:
  - кухненски зони за персонал в магазини, офиси и други работни места.
  - от клиенти в хотели, мотели, помещения за краткосрочен наем и други среди от жилищен тип;
  - зони за обща употреба в блокове или обществени перални.
- Не превишавайте обема на максимално зареждане от 9 кг (вижте глава „Таблица с програми“).
- Налягането постъпващата водата постъпваща мрежата трябва да е между 0,5 бара (0,05 MPa) и 8 бара (0,8 MPa).
- Вентилационният отвор в основата не бива да бъде покриван от килим или други постелки за под.

- Уредът трябва да е свързан към водопровода с новопредоставения комплект маркучи или други такива, предоставени от оторизирания сервизен център.
- Старият комплект маркучи не трябва да се използва повторно.
- Ако захранващият кабел е повреден, той трябва да се смени от производителя, оторизиран сервизен център или квалифицирано лице, за да се избегне опасност.
- Преди обслужване на уреда, го изключете и извадете щепсела от захранващия контакт.
- Не почиствайте уреда чрез пръскане с вода под налягане и/или пара.
- Почиствайте уреда с навлажнена кърпа. Използвайте само неутрални, миещи препарати. Не използвайте абразивни продукти, грапави, почистващи кърпи, разтворители или метални предмети.

2. ИНСТРУКЦИИ ЗА БЕЗОПАСНОСТ

2.1 Инсталиране

Инсталацията трябва да отговаря на съответните национални разпоредби.

- Извадете всички опаковки и болтове за превозване, включително гумената втулка с пластмасов разделител.
- Дръжте транзитните болтове на сигурно място. Ако уредът ще се мести в бъдеще, трябва да се откачи, за да се заключи барабана и да се предотврати вътрешно нараняване.
- Винаги внимавайте, когато местите уреда, тъй като е тежък. Винаги използвайте предпазни ръкавици и затворени обувки.
- Не монтирайте и не използвайте повреден уред.
- Следвайте инструкциите за инсталиране, приложени към уреда.
- Не инсталирайте и не използвайте уреда, когато температурата може да е по ниска от 0 °C или когато е изложен на атмосферни влияния.
- Подът, където ще се монтира уредът, трябва да е равен, стабилен, устойчив на топлина и чист.
- Уверете се, че има циркулация на въздух между уреда и пода.
- Когато уредът е поставен в постоянното си положение, проверете дали е напълно нивелиран с помощта на нивелир. Ако не е, наместете крачетата.
- Не инсталирайте уреда директно над отточния канал.
- Не пръскайте вода върху уреда и не го излагайте на прекомерна влажност.
- Не монтирайте уреда там, където вратата на уреда не може да се отвори напълно.
- Не слагайте контейнер за събиране на евентуален теч на вода под

уреда. Свържете се със Оторизиран сервизен център, за да проверите кой аксесоар може да използвате.

2.2 Електрическа връзка

ВНИМАНИЕ!
Риск от пожар или токов удар.

- Уредът трябва да е заземен.
- Винаги използвайте правилно монтиран контакт със защита от токов удар.
- Уверете се, че параметрите на табелката с технически данни са съвместими с електрическите данни на захранващата мрежа.
- Не зползвайте разклонители или адаптери с много входове.
- Внимавайте да не повредите захранващия щепсел и захранващия кабел. Ако захранващият кабел трябва да бъде подменен, това трябва да бъде извършено от нашия оторизиран сервизен център.
- Свържете кабела за захранването към контакта единствено в края на инсталацията. Уверете се, че щепселът за захранване е достъпен след инсталирането.
- Не пипайте захранващия кабел или щепсела с мокри ръце.
- Не издърпвайте захранващия кабел, за да изключите уреда. Винаги издърпвайте щепсела.
- Уредът съответства на Директивите на Е.Е.С.

2.3 Свързване към водоподаването

- Не нанасяйте щети по маркучите за вода.
- Преди свързване с нови тръби, неизползвани от дълго време такива, където са правени ремонти или с прикачени нови устройства (водомери, и т.н.), оставете водата да тече, докато не се избистри.
- Уверете се, че няма видими течове по време на и след първото използване на уреда.
- Не използвайте удължение за маркуч, ако маркучът за подаване на вода е твърде къс. Свържете се с оторизирания сервизен център за подмяна на маркучите за подаване на вода.
- Възможно е да видите вода да се излива от източващия маркуч. Това се дължи на тестването на уреда с използване на вода в завода.
- Можете да удължите маркуча за източване до максимум 400 см. Свържете се с оторизирания сервизен център за другия маркуч за източване и удължението.

2.4 Употреба

ВНИМАНИЕ!
Опасност от нараняване, токов удар, пожар, изгаряне или повреда на уреда.

- Следвайте инструкциите върху опаковката на перилния препарат.
- Не поставяйте запалителни материали или предмети, които са напоени със запалителни материали, в уреда, в близост до него или върху него.
- Уверете се, че всички метални предмети са премахнати от прането.
- Не перете платове, които са силно замърсени с масло, грес или други мазни вещества. Това може да повреди гумените части на пералната машина. Такива платове трябва да бъдат изпрани предварително на ръка, преди да бъдат заредени в пералната машина.
- Не докосвайте стъклената вратичка, докато програмата работи. Стъклото може да се нагорещи.

2.5 Обслужване

- За поправка на уредът, свържете се с оторизиран сервизен център.
- Използвайте само оригинални резервни части.

2.6 Изхвърляне

ВНИМАНИЕ!
Риск от нараняване или задушаване.

- Изключете уреда от електрозахранването и водоподаването.
- Извадете захранващия ел. кабел в близост до уреда и го изхвърлете.
- Премахнете дръжката на вратичката, за да предотвратите заклещването на деца или домашни любимци в барабана.
- Изхвърлете уреда в съответствие с местните изисквания за изхвърляне на "Отпадъци от електрическо и електронно оборудване (OEEO)".

3. ИНСТАЛИРАНЕ

ВНИМАНИЕ!
Вж. глава "Безопасност".

3.1 Разопаковане

ВНИМАНИЕ!
Отстранете всички транспортни болтове и опаковки, преди да монтирате уреда.

ВНИМАНИЕ!
Използвайте ръкавиците.

1. Отстранете външния филм. Ако е необходимо, използвайте режещ инструмент.

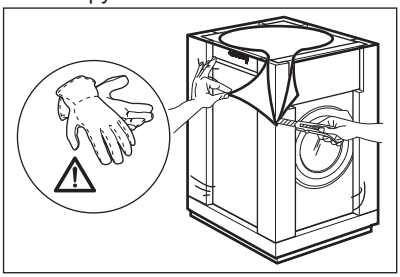

2. Премахнете картонената горна част и полистиреновите материали от пакетирането.

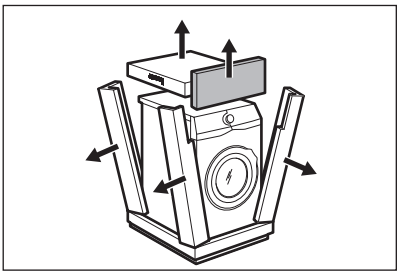

3. Отстранете вътрешния филм.

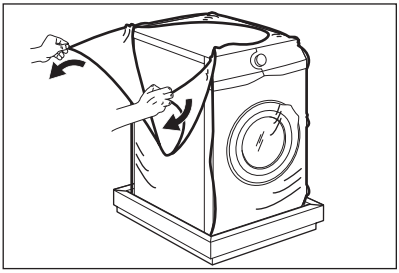

4. Отворете вратичката и отстранете полистиреновата част от уплътнението на люка и всички предмети от барабана.

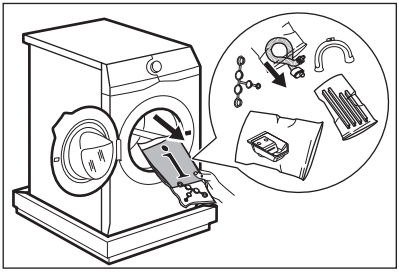

5. Внимателно сложете уреда върху задната му страна.

6. Поставете предният полистиренов опаковъчен елемент на пода зад уреда.

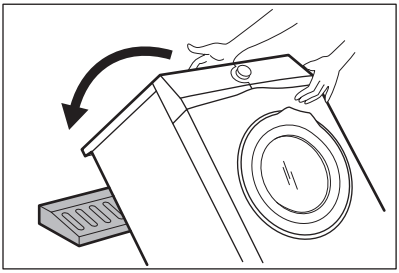

Внимавайте да не повредите маркучите.

7. Отстранете полистиреновия предпазител от дъното.

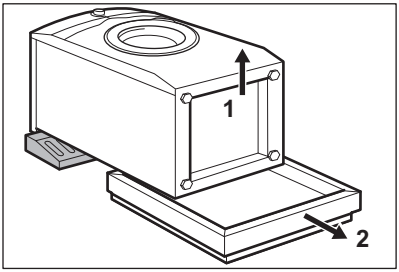

8. Почистете напълно и изсушете долната част на уреда.

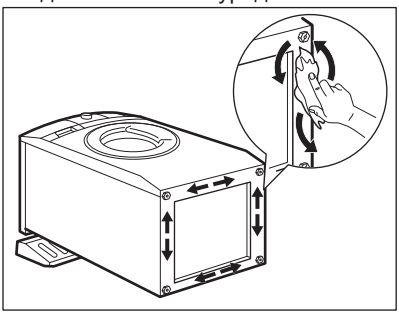

ПРЕДУПРЕЖДЕНИЕ!
Не използвайте алкохол, разтворители или химически продукти.

9. Определете различните размери и местата на звуковите прегради. Вижте илюстрацията:

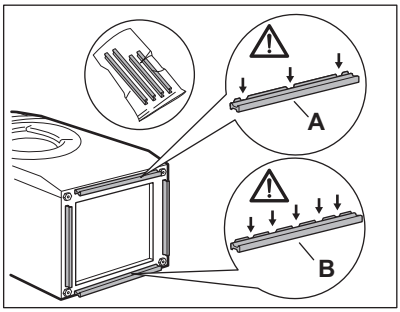

- **A** (ОТПРЕД) = Предна част на уреда
- **B** (ОТЗАД) = Задна част на уреда

10. Отстранете залепващата лента от заглушаващите прегради.
11. Прикрепете четирите прегради към долната част на уреда.
12. Вижте илюстрацията. Уверете се, че преградите са здраво прикрепени.

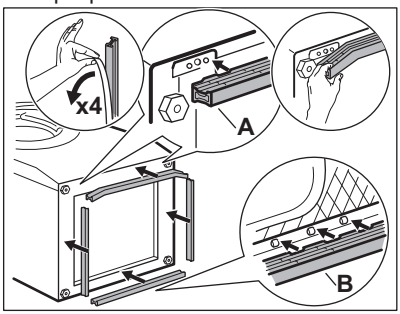

Прикрепете звуковите прегради на стайна температура.

13. Изправете уреда във вертикално положение.

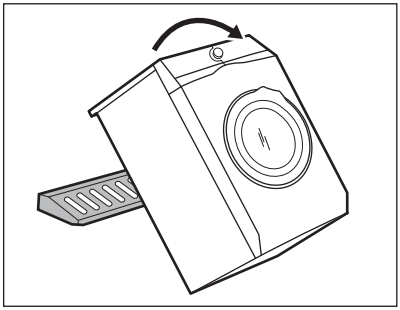

14. Отстранете захранващия кабел и маркуча за източване от държачите.

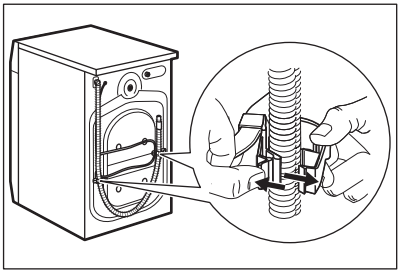

Възможно е да видите вода да се излива от източващия маркуч. Това е породено от тестването на уреда с вода в завода.

15. Премахнете трите болта с гаечния ключ, доставен с уреда.

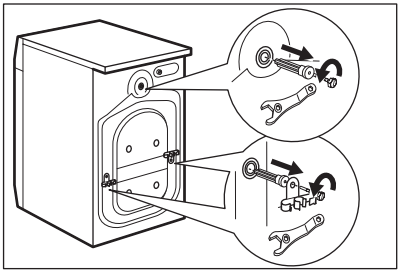

16. Извадете пластмасовите шайби.

17. Сложете пластмасовите капачки, които ще намерите в торбата на потребителското ръководство, в дупките.

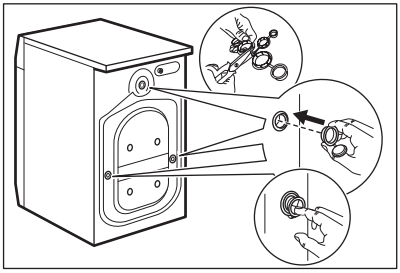

Препоръчваме да запазите опаковките и транспортните болтове, в случай че ви се наложи местите уреда.

3.2 Поставяне и нивелиране

1. Монтирайте уреда върху плоска, твърда подова настилка.

Уверете се, че уредът не се допира до стената или до други обекти.

2. Разхлабете крачетата, за да регулирате нивото.

ВНИМАНИЕ!
Не поставяйте картонени, дървени или подобни материали под уреда, за да регулирате нивото.

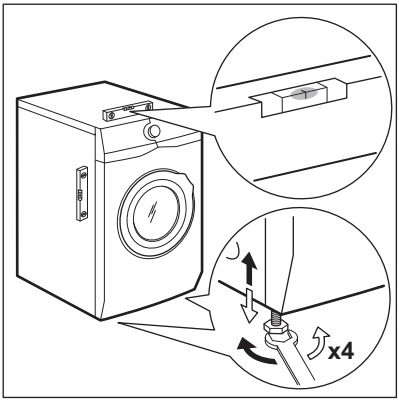

Уредът трябва да е нивелиран и стабилен.

Правилното нивелиране на уреда предотвратява вибрации, шум и движението на уреда по време на работа.

Когато машината е монтирана върху плинт или ако сушилнята е поставена върху перална машина, използвайте аксесоарите, описани в глава "Аксесоари". Внимателно прочетете приложените към аксесоара и към уреда инструкции.

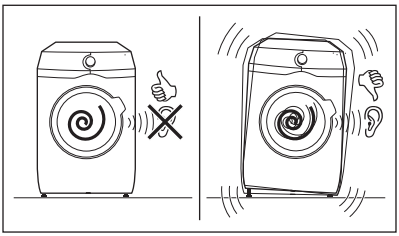

3.3 Маркучът за подаване на вода

1. Свържете маркуча за подаване на вода към гърба на уреда.
2. Позиционирайте го наляво или надясно в зависимост от позицията на кранчето за вода.

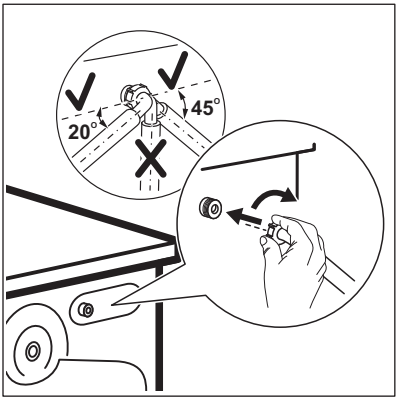

Уверете се, че маркуча не е във вертикална позиция.

3. Ако е необходимо, разхлабете гайката, за да я регулирате в правилната позиция.
4. Свържете маркуча за подаване на вода към крана за студена вода с резба 3/4" цола.

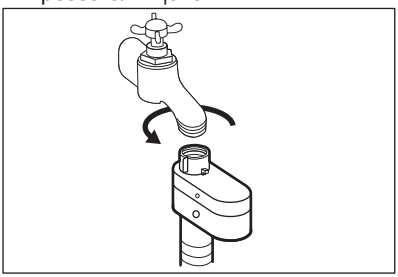

ПРЕДУПРЕЖДЕНИЕ!
Уверете се, че няма течове от съединенията.

Не използвайте удължение за маркуч, ако маркучът за подаване на вода е твърде къс. Свържете се със сервизния център за подмяна на маркуча за подаване на вода.

3.4 Устройство за спиране на водата

Маркучът за подаване на вода има устройство за спиране на водата. Това устройство предотвратява течове на вода в маркуча поради естественото му износване.

Червеният сектор в прозорец «**A**» показва тази грешка.

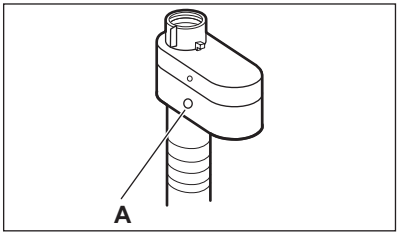

Ако това се случи, затворете крана на водата и се свържете с оторизирания сервизен център за подмяна на маркуча.

3.5 Източване на вода

Маркучът за източване трябва да е поставен на височина, не по-малка от 60 см и не по-голяма от 100 см от пода.

Можете да удължите маркуча за източване до максимум 400 см. Свържете се с оторизирания сервизен център за другия маркуч за източване и удължението.

Възможно е да свържете отводнителния маркуч по различни начини:

1. Направете U форма с отводнителния маркуч и го сложете около пластмасовата лайсна.

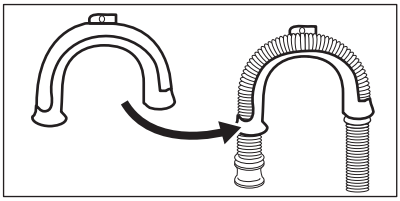

2. **На ръба на мивка** - Затегнете водача към кранчето за вода или към стената.

Уверете се, че пластмасовият водач не може да се движи, когато уредът източва.

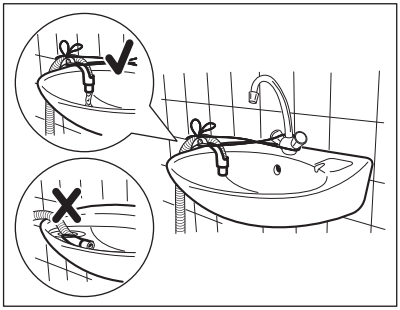

Уверете се, че маркучът за източване не е потопен във водата. Може да има мръсна вода в уреда.

3. **Към права тръба с вентилационна дупка** - Монтирайте отводнителния маркуч директно към тръбата. Вижте илюстрацията.

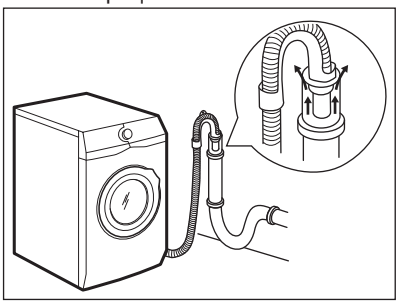

Краят на маркуча за оттичане трябва винаги да може да поема въздух, т. е. вътрешният диаметър на канала за източване (мин. 38 мм – мин. 1,5") трябва да бъде по-голям от външния диаметър на маркуча за оттичане.

4. Ако краят на маркуча за източване изглежда по този начин (вижте картинката), можете да го натиснете директно в правата тръба.

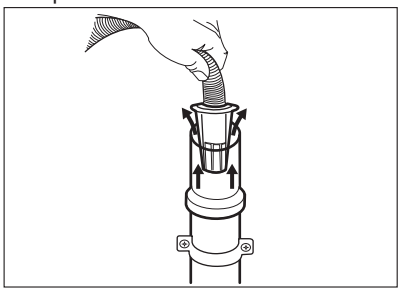

5. **Без пластмасовия водач за маркуч, към канала на мивка** – Поставете отводнителния маркуч в канала на мивката и го затегнете със скоба. Вижте илюстрацията.

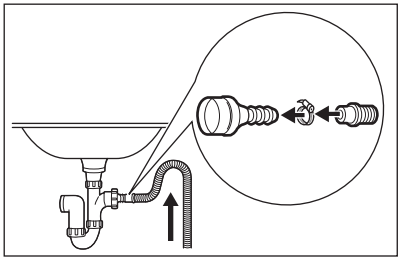

Уверете се, че маркучът за източване прави завой, за да предотврати навлизането на частици от мивката в уреда.

6. Позиционирайте маркуча **директно към вградена тръба за източване в стената на стаята** и затегнете със скоба.

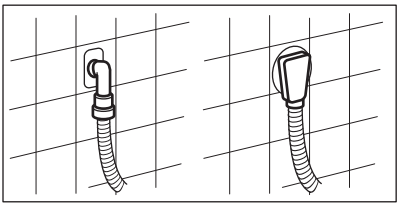

4. ОПИСАНИЕ НА УРЕДА

4.1 Специални функции

Вашата нова съдомиялна отговаря на всички модерни изисквания за ефективно третиране на дрехите за пране с ниско потребление на вода, електроенергия, перилни препарати и е внимателна към фабрични тъкани.

- **Интерактивният сензорен дисплей** прави настройката и използването на уреда по-лесни и приятни.
- **Wi-Fi връзката** ви позволява да стартирате вашия цикъл на пране и да проверявате статуса му посредством дистанционно управление.
- Технологията **SoftWater** действа като **омекотител на водата**, който отстранява твърдите минерали от водата и подава омекотена вода за прането. Пране след пране, вие избягвате скованост, свиване и избеляване на цветовете.
- Технологията **Oko-Mix е проектирана да** предпазва фабрични тъкани благодарение на различните фази на миксиране, които първо разтварят препарата и след това омекотителя във водата преди се разпределят в прането. Така всяка тъкан е достигната и изчистена.
- Благодарение на **сензорите за тегло** уредът засича тежестта на вашето пране и предоставя съвет за количеството препарат, от което се нуждаете, за да постигнете максимални резултати.
- **Технологията ProSense** автоматично настройва времетраенето на програмата спрямо количеството пране в барабана, за да постигне перфектни резултати за възможно най-малко време.
- Парата е бърз и лесен начин за освежаване на дрехите. Нежните програми за пара премахват миризми и намаляват намачкванията при сухи тъкани, за да се нуждаят само от леко гладене.
  Опцията **Плюс пара** завършва всеки цикъл с нежна пара, която успокоява тъканите и намалява намачкването им. Гладенето ще бъде по-лесно!
- Опцията **Петна** предварително третира упорити петна, като оптимизира ефективността на препарата за премахване на петна.
- Благодарение на опцията **Екстра мекота**, омекотителя е равномерно разпределен в прането и дълбоко прониква в тъканите, като ги прави идеално меки.

4.2 Преглед на уреда

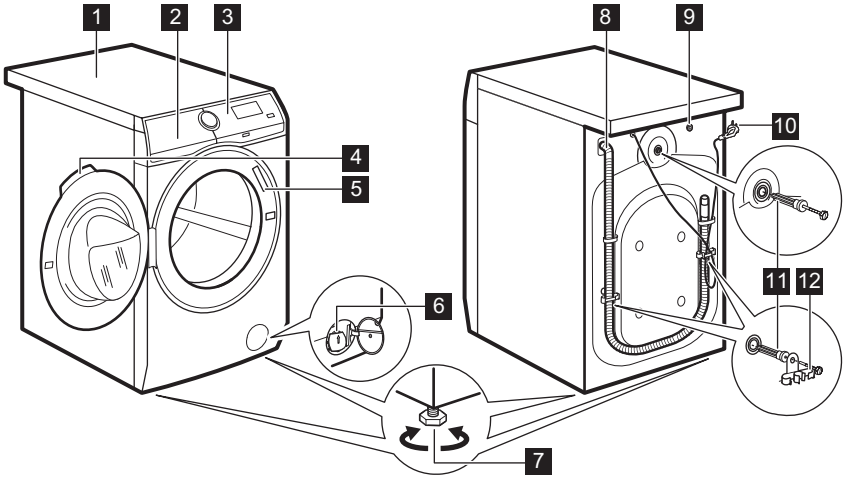

1 Работен плот
2 Дозатор за препарати и отделение за сол
3 Контролен панел
4 Дръжка на люка
5 Табелка с технически данни
6 Филтър на помпата за източване на водата
7 Крачета за изравняване на уреда
8 Маркуч за оттичане
9 Свързване на маркуча за подаване
10 Захранващ кабел
11 Транспортни болтове
12 Опора на маркуча

4.3 Дозатор за препарати и отделение за сол

Винаги следвайте инструкциите, които ще откриете на опаковката на перилните препарати. Както и да е, препоръчваме Ви да не превишавате максимално позволеното ниво във всяко отделение (**MAX**).

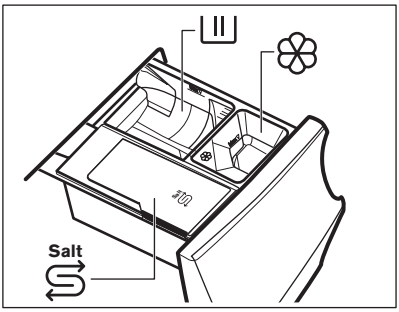

Отделение за фаза на изпиране: прах за пране, препарат за петна.

Когато използвате течен препарат, уверете се, че е поставен специалният контейнер за течен препарат. Вижте "Пълнене с препарат и добавки" в глава "Ежедневна употреба".

Отделение за течни добавки (омекотител на тъкани, препарат за колосване).

Salt Отделение за сол.

Внимателно прочетете 'Технология за омекотяване на водата (Мека вода)'.

MAX Максимално ниво за количество препарат/добавки.

Когато избирате фаза на предпране поставете препарат/добавка в топката дозатор в барабана.

След цикъл на пране, ако е необходимо премахнете всякакви останки от препарат от отделението за такъв.

5. ОМЕКОТИТЕЛ ЗА ВОДА (ТЕХНОЛОГИЯ SOFTWATER)

5.1 Въведение

Водата съдържа тежки минерали. Колкото по-високо е съдържанието на тези минерали, толкова по-твърда е водата.

Твърдата вода може да намали ефективността на препарата и мекотата на тъканите, както и да доведе до свиване и избледняване.

Този уред е пригоден с омекотител за вода, който може да предостави точната степен на омекотяване на водата, за да запази цялостта на тъканите, яркостта на цветовете и да осигури добро изпиране при ниски температури.

Омекотителят трябва да се регулира в съответствие с твърдостта на Вашата впускателна вода. Точната настройка позволява постигането на най-добри резултати на измиване и максимална защита на дрехите.

За да нагласите точно омекотителя за вода, моля вижте "Как да нагласите нивото за твърдост на водата".

Първият път, когато включите уреда, сензорният екран предлага различни настройки: едната е нивото на твърдост на водата.

5.2 Как да зададете нивото за омекотителя на вода

Уредът ви позволява да изберете между 7 нива съответстващи на 7 различни диапазона на твърдост на водата.

В зависимост от държавата, твърдостта на водата е представена в еквивалентни скали: напр. френски градуси (°f), немски градуси (°d), английски градуси (°e), mmol/l и ppm.

Ако е необходимо, свържете се с местната водоснабдителна компания, за да проверите твърдостта на водата във вашия район.

Проверете в таблицата за "Нива на твърдост на водата" кое е подходящото ниво.

За да зададете нивото на твърдостта на водата:

1. Натиснете бутон **Вкл./Изкл.** за няколко секунди, за да включите уреда.
2. Изчакайте докато се появи екранът с програмите и плъзнете нагоре и надолу по списъка, за да откриете **Настройки**.

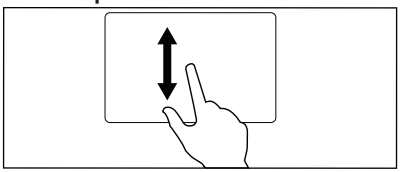

3. Докоснете , за да влезете в списъка с настройки.

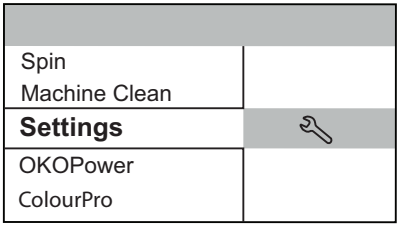

4. Плъзнете списъка нагоре или надолу, за да откриете **Твърдост на водата**.
5. Докоснете лентата **Твърдост на водата**.
6. Плъзнете списъка с нивата надясно и наляво, за да изберете нивото.

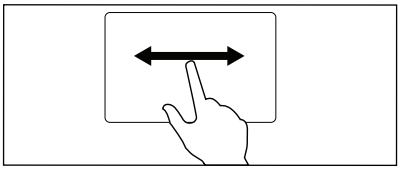

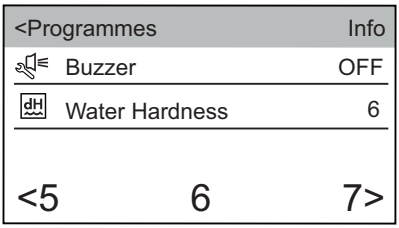

7. Докоснете лентата **Твърдост на водата** за излизане и за потвърждаване на избраното ниво.
8. Плъзнете нагоре и надолу по списъка с настройки, за да намерите лентата **Омекотител за вода** и я докоснете, за да влезете.

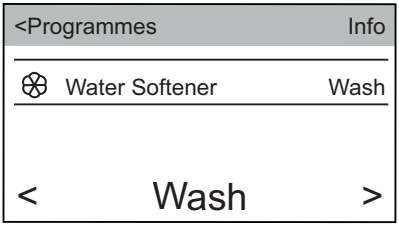

9. Плъзнете лентата надясно или наляво, за да изберете:
   - **Пране**: омекотителят за вода действа единствено по време на фазата на изпиране. Тази настройка удовлетворява повечето условия на употреба.
   - **Изпиране и изплакване**: ако водата е особено твърда (нива **6** и **7**), предлагаме да зададете омекотителя също по време на фазата на изплакване, за да запазите мекотата на тъканите.

Тази настройка увеличава консумацията на сол.

   - **ИЗКЛ.**: за деактивиране на омекотителя на водата.

Нива на твърдост на водата

Нива	Нива, посочени на тестера[1)]	Диапазон на твърдост на водата				
		°f (френски градуси)	°d (немски градуси)	°e (английски градуси)	mmol/l (милимол/литър)	ppm (части на милион)
1	C01	≤5	≤3	≤ 4	≤0.5	≤ 50
2	C02	6 - 13	4 - 7	5 - 9	0.6 - 1.3	60 - 130
3	C03	14 - 21	8 - 11	10 -15	1.4 - 2.1	140 - 210
4[2)]	C04	22 - 29	12 - 16	16 - 20	2.2 - 2.9	220 - 290
5	C05	30 - 37	17 - 20	21 - 26	3.0 - 3.7	300 - 370
6	C06	38 - 45	21 -25	27 - 32	3.8 - 4.5	380 - 450
7	C07	≥46	≥26	≥33	≥4.6	≥460

1) Ако се доставят с уреда.

2) Фабрична настройка, удовлетворяваща повечето условия на употреба.

5.3 Пълнене на сол

Функцията за омекотяване на водата действа чрез специални смоли съдържащи се в уреда.

За да възстановите смолите и да ги подготвите за омекотяване на водата, сложете специална сол в отделението Salt:

1. Отворете дозатора за миещ препарат.

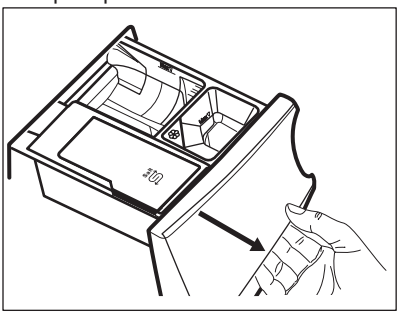

2. Отворете отделението (Salt).

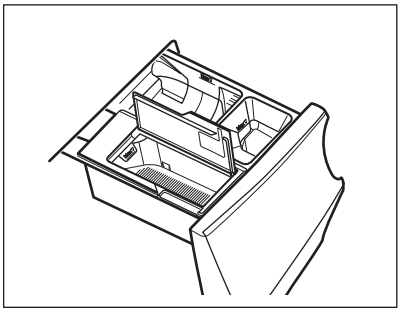

3. Поставете специалната сол.

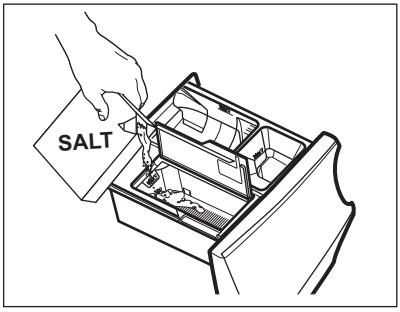

4. Затворете отделението за сол и дозатора за препарати.

Редовно проверявайте дали не е свършила солта.

Отделението Salt може да съдържа около 600 г сол, които съответстват на около 20 - 300 цикъла на изпиране (или 4 - 70 седмици), в зависимост от нагласеното ниво на твърдост на водата и ако омекотителя на водата е активиран единствено по време на фаза на изпиране. Ако омекотителя на водата е активен и при фаза на изплакване, презареждането трае 5 - 80 цикъла на изпиране (или 1 - 18 седмици), в зависимост от нагласеното ниво на твърдост на водата. Вижте "Как да зададете ниво на твърдост на водата".

Екранът показва съобщението **Допълнително сол**, в края на цикъла, когато отделението трябва да се презареди със сол, дори когато все още има малко останала сол.

ВНИМАНИЕ!
Поставете солта само в отделението Salt.

ВНИМАНИЕ!
Не поставяйте нищо освен сол в отделението Salt. Ако друг препарат/добавка е налят по невнимание в това отделение, моля вижте "Отстраняване на препарат или други добавки от отделението за сол" в глава "Отстраняване на проблеми".

Използвайте само специална сол за съдомиялни и/или перални. Подходящият вид сол може да бъде поръчан от уебсайта!
Други типове сол не са толкова ефективни и след време могат да наранят за постоянно технологията за омекотяване на водата. **Не използвайте фини соли!**

Уреда работи нормално и без сол, но без да достигне пълния си потенциал. При употреба на уреда без сол за дълго време, след като презаредите солта, функцията за омекотяване на водата е напълно възстановена след няколко дълги цикъла на изпиране.

6. КОМАНДНО ТАБЛО

6.1 Командно табло - описание

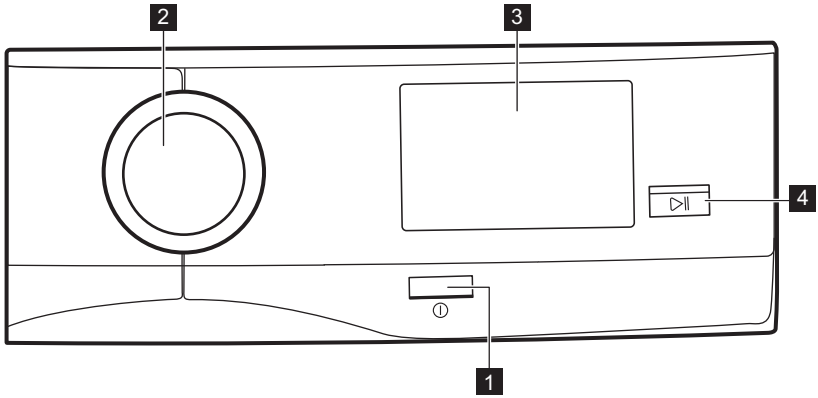

1 Бутон "Вкл./изкл." (**Вкл./Изкл.**)
2 Програматор
3 Сензорен екран
4 Бутон "Старт/Пауза" (**Старт/Пауза**)

7. ПЪРВО СТАРТИРАНЕ

С всяко включване на уреда екранът за стартиране се появява на сензорния екран.

При първото включване на уреда, след екрана за стартиране ще преминете през процедурата за начално стартиране.

7.1 Настройка на езика

1. Плъзнете списъка с езици, за да откриете желания език и го задръжте натиснат за задаване.

2. Изкача следния екран:
   - докоснете **ОК**, за да потвърдите езика:
   - докоснете **Промяна** за промяна.

7.2 Настройка на часа

1. Плъзнете лентата с час и минути надясно или наляво, за да зададете текущия час.

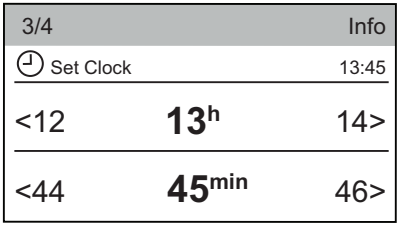

2. Докоснете лентата **Задаване на часовник**, за да настроите часа.

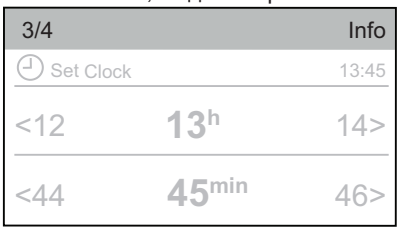

3. Изкача следния екран:
   - докоснете **ОК**, за да потвърдите часа.
   - докоснете **Промяна** за промяна.

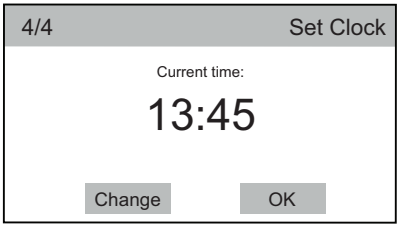

7.3 Още настройки

След като настроите часа, екранът **Още настройки** изкача.

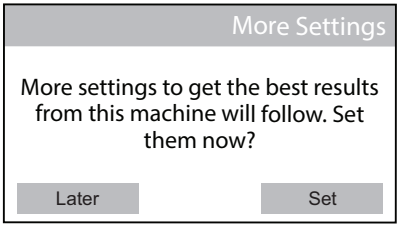

Ако докоснете **По-късно**, екранът със списъка на програмите се появява и можете да настроите желаната програма.

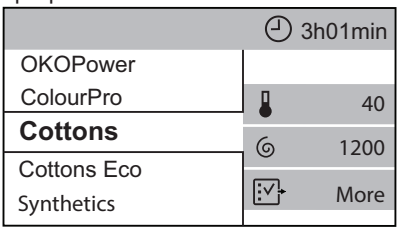

Ако докоснете **Зад.**, продължете със следващите настройки.

7.4 Твърдост на водата

Дисплеят предлага да настроите съответното ниво на твърдост на водата, за да подобрите резултатите от изпирането.

Изкача следния прозорец.

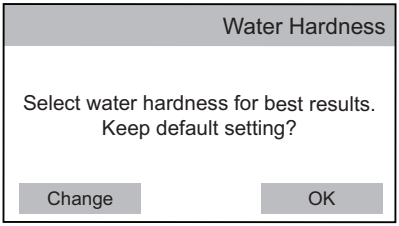

- Докоснете **ОК**, за да потвърдите настройката по подразбиране.

1. Докоснете **Промяна**, за да влезете в подменюто **Твърдост на водата**.

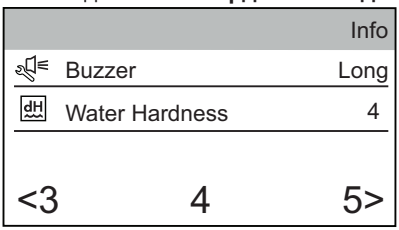

2. Плъзнете списъка с нивата надясно или наляво, за да настроите желаното ниво на твърдост на водата.
3. Докоснете лентата **Твърдост на водата**.

Изкача следният прозорец.

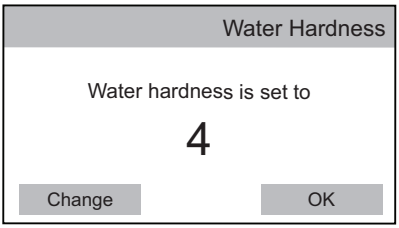

4. Докоснете **ОК**, за да потвърдите или **Промяна**, за да смените нивото.

7.5 Дозиране на препарат

Може да настроите средното количество препарат, посочено върху опаковката на препарата.

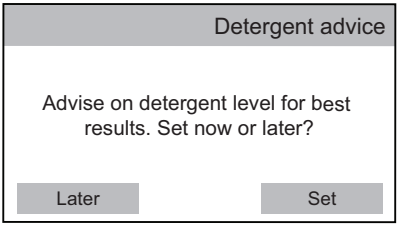

1. Докоснете **Зад.**. Изкача следният прозорец.

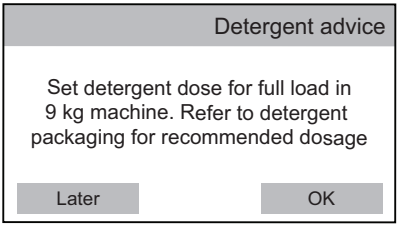

2. Докоснете **ОК**, за да влезете в менюто **Дозиране на препарат**.
3. Докоснете лентата **Препарат от тип 1** или **Препарат от тип 2**.

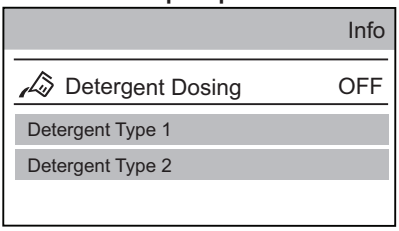

4. Плъзнете подменюто надясно или наляво, за да настроите средната доза препарат в милилитри, както е посочено върху опаковката на препарата.

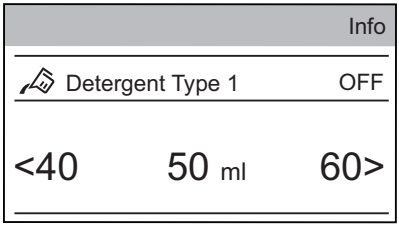

5. Докоснете лентата **Препарат от тип 1**. Изкача следният прозорец. Докоснете **ОК**, за да потвърдите избора си.

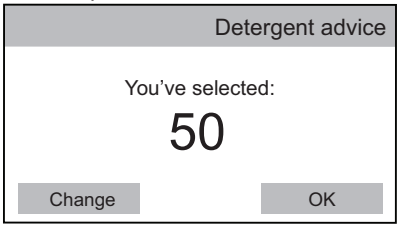

7.6 Wi-Fi

Началната настройка завършва със следния диалогов прозорец.

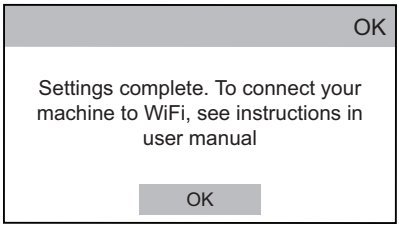

Вижте раздел "Wi-Fi Настройка на свързаността" от глава "Настройки".

8. СЕНЗОРЕН ЕКРАН

С всяко включване на уреда екранът за стартиране се появява на сензорния екран.

След няколко секунди екранът със списъка с програми се появява и предлага Cottons (Памук) като програма по подразбиране.

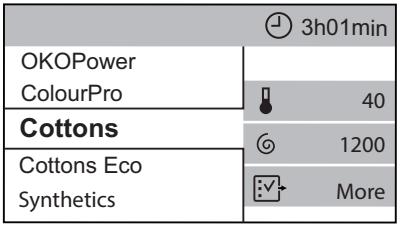

Ако не плъзнете списъка с програми нагоре и надолу, след няколко секунди ще се появи екранът с кратка информация за програмите. За да се върнете към списъка с програми, докоснете името на програмата (напр. Cottons (Памук)).

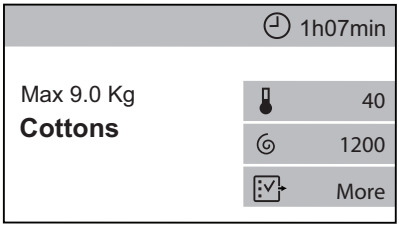

Екранът с кратка информация показва:

- Максималното количество пране за програмата, име на програмата.

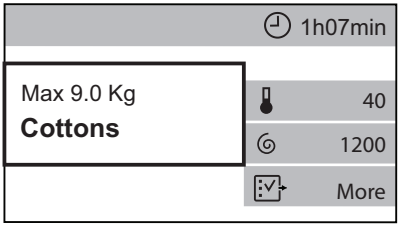

- Продължителност на програмата. Ако е избрана, тази област също може да покаже отложения старт или символа **Спестяване на време**.

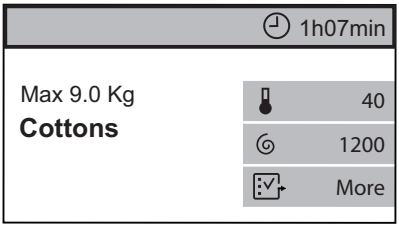

- Текущите избрани опции. Краткият път позволява влизане в менюто с допълнителни опции.

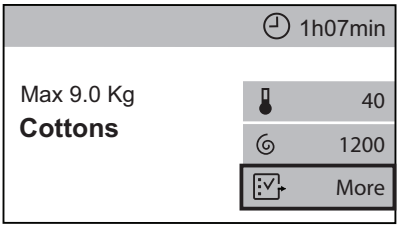

Когато на екрана с кратка информация се появи кратък път, може да се влезе в менюто с опции/настройки като докоснете сответния кратък път.

Различните менюта с опции/настройки могат да се плъзгат:

- **нагоре и надолу** или

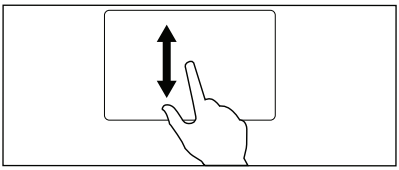

- **надясно или надолу**.

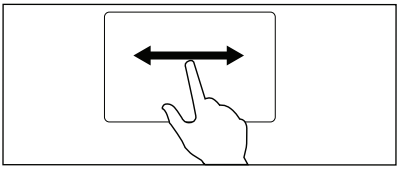

За да настроите някои опции или настройки, е необходимо да смените статуса от **ИЗКЛ.** на **ВКЛ.**, само чрез докосване на съответната лента.

Програмите, опциите и настройките също могат да се настройват чрез завъртане на циферблата на програмата, а от хоризонталните подменюта изборът може да бъде зададен чрез докосване на стрелките **<** или **>**.

9. WI-FI НАСТРОЙКА НА СВЪРЗАНОСТТА

Тази глава описва как да свържете смарт уреда към Wi-Fi мрежата и към мобилни устройства.

С тази функционалност може да получавате известия, да управлявате и наблюдавате пералната машина от мобилното си устройство.

За да свържете уреда и да се наслаждавате на цялата гама функции и услуги, са ви необходими:

- Безжична домашна мрежа с активирана интернет връзка.
- Мобилно устройство, свързано към безжична мрежа.

Честота	2.412 - 2.472 GHz за европейския пазар
Протокол	IEEE 802.11b/g/n двупоточно радио
Максимална мощност	< 20dBm

9.1 Инсталиране и конфигуриране "My AEG"

При свързване на пералната машина към приложението застанете в близост до нея заедно със смарт устройството си.

Проверете дали вашето смарт устройство е свързано към безжичната мрежа.

1. Отидете в App Store на вашето смарт устройство.
2. Изтеглете и инсталирайте приложението "My AEG" .
3. Проверете дали сте включили Wi-Fi връзка в пералната машина. Ако не е така, прочете следващия параграф "Конфигуриране на безжичната връзка на пералната машина".
4. Стартирайте приложението. Изберете страна и език и влезте с вашия имейл и парола. Ако нямате акаунт, си създайте нов, като следвате инструкциите в "My AEG" .
5. Следвайте инструкциите от приложението за регистрация и конфигурация на пералната машина.

На дисплея на пералната машина се извежда съобщение за потвърждение, че конфигурацията е успешна.

9.2 Конфигуриране на безжична връзка на пералната машина

1. От екрана със списък на програмите докоснете краткия път

, за да влезете в менюто с настройки.

2. Докоснете лентата **Wi-Fi**, за да включите връзката.

Ще се появи изскачащо съобщение, иконата започва да мига и се стартира безжичният модул. Възможно е да отнеме около 2 минути, преди да е в готовност.

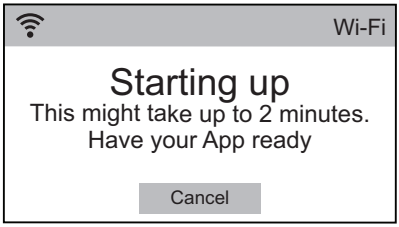

Когато безжичният модул е готов, ще се появи изскачащо съобщение, което да ви уведоми, че точката на достъп ще е открита в продължение на около 3 минути.

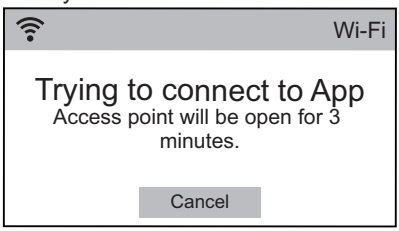

3. Конфигурирайте приложението "My AEG" на вашето смарт устройство.
4. Ако свързаността е конфигурирана, на дисплея на пералната машина ще се появи съобщение, което ще потвърди, че конфигурацията е била успешна.

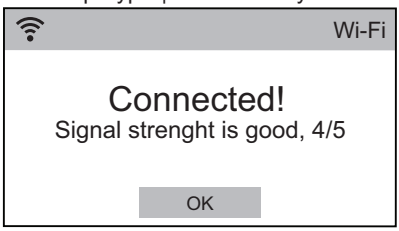

5. Докоснете **ОК**, за да се върнете към списъка с настройки на машината.
6. Докоснете **Програми**, за да се върнете към списъка с програми.

9.3 Режим дистанционно стартиране

Може да стартирате и спирате програми за изпиране дистанционно.

Когато приложението е инсталирано и е установено безжичното свързване, опцията **Режим дистанционно стартиране** ще се появи сред достъпните за всяка програма опции.

За активиране на дистанционен старт:

1. От екрана със списъка с програми изберете желаната програма.
2. Когато се появи екрана с кратка информация за програмите, докоснете **Още** за влизане в списъка с опции.
3. Докоснете лентата **Режим дистанционно стартиране**, за да я активирате (статус **ON**). Изкача следното съобщение:

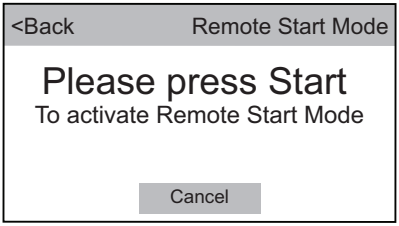

4. Натиснете бутона **Старт/Пауза**, за да активирате **Режим дистанционно стартиране**.

Индикаторите и се появяват на екрана с кратка информация за програмите и вратичката се затваря.

Ако вратичката е отворена, **Режим дистанционно стартиране** се деактивира.
Ако поставите на пауза или спрете цикъла дистанционно, вратичката остава заключена. За да отключите вратичката, трябва да застанете пред уреда и да натиснете **Старт/Пауза**. За да избегнете инцидентно отключване на вратите, опцията **Защита от деца** може да бъде активирана.

ВНИМАНИЕ!
Ако температурата и нивото на водата в барабана са прекалено високи и/или барабанът все още се върти, не можете да отворите вратата.

10. ПРЕДИ ПЪРВОНАЧАЛНА УПОТРЕБА

По време на монтаж или преди първата употреба може да забележите вода в уреда. Това е остатъчна вода след пълния функционален тест във фабриката, който се грижи уредът да бъде доставен на клиентите в перфектно работно състояние, и не е повод за притеснение.

1. Уверете се, че всички транзитни болтове са премахнати от уреда.
2. Уверете се, че електричеството е достъпно и кранът на водата е отворен.
3. Уверете се, че има сол в отделението, маркирано с Salt и настройте съответното ниво на твърдост на водата. Вижте „Задаване на ниво на твърдост на водата“.
4. Налейте 2 литра вода в отделението за препарат, отбелязано с ⊔⊔.

Това действие активира системата за източване.

5. Налейте малко количество препарат в оделението, отбелязано с ⊔⊔.
6. Задайте и стартирайте програма за памук при най-високата температура без пране в барабана.

Това премахва всички възможни замърсявания от барабана и обвивката му.

11. PROGRAMMES (ПРОГРАМИ)

11.1 Таблица с програмите

Всички програми за изпиране работят по-добре с по-мека вода, ако е активен омекотителят за вода.

Програми за измиване

Програма	Описание на програмата
Програми за измиване	

Програма	Описание на програмата
OKOPower	**Памучни и цветни синтетични тъкани**. Пълна програма на изпиране, която само за 59 минути изпира интензивно ежедневно замърсено пране и осигурява добър резултат за кратко време.
ColourPro	**Цветен памук и синтетика**. Цикъл за ниска температура за по-силна защита на цветовете, който поддържа добри резултати на почистване благодарение на омекотената вода. Препоръчваме Ви да не пълните барабана изцяло, за да може да бъде осигурена най-добрата грижа за Вашите тъкани.
Cottons (Памук)	**Бял памук и цветен памук**. Нормално, силно и леко замърсяване.
Cottons Eco (Памук Еко)	**Бял памук и цветен памук**. Нормално, силно и леко замърсяване. **Стандартни програми за стойностите на потребление на Енергийния етикет.** Според регламент 1061/2010, програмите Cottons Eco (Памук Еко) при 60°C и програмата Cottons Eco (Памук Еко) при 40°C са респективно „Стандартна програма за памук 60°C" и „Стандартна програма за памук 40°C". Те са най-ефективните програми по отношение на потреблението на енергия и вода за пране на нормално замърсено памучно пране. Температурата на водата при фазата на пране може да се различава от температурата, посочена за избраната програма. Ако зададете някоя опция, индикаторът изчезва, за да посочи, че програмата вече не отговаря на данните от енергийния етикет.
Synthetics (Синтетика)	**Синтетични и смесени тъкани**. Нормално замърсяване.
Delicates (Фини тъкани)	**Деликатни тъкани като акрил, вискоза и смесени тъкани, изискващи нежно изпиране**. Нормално замърсяване.

Програма	Описание на програмата
Wool/Silk (Вълна/Копри-на)	**Вълна, подходяща за пране в пералня, вълна за ръчно пране и деликатни тъкани** със символ „ръчно пране".[1]. **Woolmark Apparel Care - Зелен** Цикълът за пране на вълнени тъкани с тази машина е одобрен от компанията Woolmark за пране на вълнени дрехи, обозначени с «ръчно пране», при условие, че дрехите се перат съобразно с инструкциите, предоставени от производителя на тази перална машина. Следвайте етикета на дрехата за сушене и други инструкции за пране. M1361 В ОК, Ирландия, Хонконг и Индия символът Woolmark е сертификационна марка.
Програма с пара	
Steam (Пара)	**Програма с пара за памучни и синтетични тъкани.** Пара може да се използва за сухо пране[2], изпрано или носено веднъж пране. Тази програма намалява намачкванията и миризмите[3] и отпуска фибрите. Когато програмата приключи, бързо извадете прането от барабана. След края на програма с пара, гладенето е изключително лесно. Не използвайте никакъв препарат. Ако е необходимо, отстранете петната чрез изпиране или локално третиране на петна. Програмите с пара не изпълняват хигиенизиращ цикъл. Не задавайте програмата с пара за тези видове дрехи: • Дрехи, неподходящи за сушене в сушилня. • Всички дрехи с пластмасови, метални, дървени части или подобни.
Програми за измиване	
20 мин 3 кг	**Памучни и синтетични дрехи** леко замърсени или носени веднъж.

Програма	Описание на програмата
Outdoor (Връхни)	Не използвайте омекотител за тъкани и се уверете, че няма остатъци от омекотител в отделението за препарат. **Външни дрехи, технически, спортни, водоустойчиви и дишащи якета, двуслойни якета със сваляща се подплата или вътрешна изолация**. Препоръчителното зареждане с пране е 2.5 кг. Тази програма може да бъде използвана и като цикъл за възстановяване на водоотблъскващите функции, специално предназначен за дрехи с хидрофобно покритие. За да извършите цикъл за възстановяване на водоотблъскващите функции, постъпете по следния начин: • Налейте перилния препарат в отделението ⊔. • Налейте специален препарат за възстановяване на водоотблъскващите функции на тъканите в отделението за омекотител ❀. • Намалете зареденото количество до 1 кг. За подобряване на резултатите от препарата за възстановяване на водоотблъскващите функции, изсушете прането в сушилнята, като зададете програмата за сушене Outdoor (Връхни) (ако е налична и ако на етикета на дрехата е обозначено, че може да бъде използвана сушилня).
Jeans (Дънки)	**Дънкови дрехи и дрехи от жарсе**. Нормално замърсяване. Тази програма изпълнява нежна фаза на изплакване, разработена за дънкови дрехи, която намалява избеляването и предотвратява натрупвания на прах за пране в тъканите.
Анти-алергия	**Бели памучни тъкани**. Тази програма премахва микроорганизмите, благодарение на фаза на изпиране с температура поддържана над 60°C за няколко минути. Това подпомага премахването на микроби, бактерии, микроорганизми и частици. Допълнителна фаза на изплакване осигурява подходящо премахване на остатъци от препарат и полени/алергени. По този начин прането е по-ефективно.
Плакнене	**Всички тъкани, освен вълнени и много деликатни.** Програма за изплакване и центрофугиране на прането. Скоростта на центрофугиране по подразбиране е тази за памучни дрехи. Намалете скоростта на центрофугиране според типа пране. Ако е необходимо, задайте опцията Допълнително изплакване за допълнителни изплаквания. С ниска скорост на центрофугиране уредът извършва фини изплаквания и кратка центрофуга.

Програма	Описание на програмата
Изцеждане	**Всички тъкани, освен вълнени и много деликатни.** Програма за източване на водата в барабана.
Центрофуга	**Всички тъкани, освен вълнени и много деликатни.** Програма за центрофугиране на прането и източване на водата в барабана. Скоростта на центрофугиране по подразбиране е тази за памучни дрехи. Намалете скоростта на центрофугиране според типа пране.
Почистване на машината	Цикъл за поддръжка с гореща вода за почистване, освежаване на барабана и премахване на утайките, които могат да причинят лоша миризма. За най-добри резултати използвайте този цикъл веднъж месечно. Преди да стартирате цикъла, извадете всички дрехи от барабана. Излейте чаша белина или почистващ препарат за перални машини в отделението за фазата на пране. **НЕ ИЗПОЛЗВАЙТЕ** и двете заедно. i След почистването на барабана стартирайте още един изплакващ цикъл с празен барабан и без препарат, за да премахнете остатъци от белина. i Стартирайте тази програма, особено когато се появи съобщението **Препоръчва се цикъл на почистване**. Ако програмата за почистване бъде отложена, съобщението продължава да се появява по време на следващите употреби, докато не бъде изпълнено.

1) По време на този цикъл барабанът се върти бавно, за да осигури нежно изпиране. Може да изглежда, че барабанът не се върти правилно или не се върти изобщо, но това е нормално за тази програма.

2) Ако нагласите програма с пара за сухо пране, в края на цикъла прането може да бъде влажно. Линейно изсушете дрехите за около 10 минути.

3) Програмата с пара не премахва наситени и тежки миризми.

Температура, максимална скорост на центрофугиране и максимално количество пране за програмата

Програма	Температура по подразбиране Температурен диапазон	Еталонна скорост на центрофугиране Обхват на скоростта на центрофугата	Максимално количество за зареждане
OKOPower	30 °C 60 °C - 30 °C	1600 об./мин 1600 об./мин – 400 об./мин	5 кг
ColourPro	30 °C 30 °C – Студена вода	1200 об./мин 1200 об./мин – 400 об./мин	9 кг

Програма	Температура по подразбиране Температурен диапазон	Еталонна скорост на центрофугиране Обхват на скоростта на центрофугата	Максимално количество за зареждане
Cottons (Памук)	40 °C 95 °C - Студена вода	1600 об./мин 1600 об./мин – 400 об./мин	9 кг
Cottons Eco (Памук Еко)	40 °C 60 °C - 40 °C	1600 об./мин 1600 об./мин – 400 об./мин	9 кг
Synthetics (Синтетика)	40 °C 60 °C - Студена вода	1200 об./мин 1200 об./мин – 400 об./мин	4 кг
Delicates (Фини тъкани)	40 °C 40 °C - студена вода	1200 об./мин 1200 об./мин – 400 об./мин	4 кг
Wool/Silk (Вълна/Коприна)	40 °C 40 °C - студена вода	1200 об./мин 1200 об./мин – 400 об./мин	2 кг
Steam (Пара)	-	-	1.5 кг
20 мин 3 кг	30 °C 40 °C - 30 °C	1200 об./мин 1200 об./мин – 400 об./мин	3 кг
Outdoor (Връхни)	30 °C 40 °C - студена вода	1200 об./мин 1200 об./мин – 400 об./мин	2.5 kg[1)] 1 kg[2)]
Jeans (Дънки)	40 °C 60 °C - Студена вода	1200 об./мин 1200 об./мин – 400 об./мин	9 кг
Анти-алергия	60 °C	1600 об./мин 1600 об./мин – 400 об./мин	9 кг
Плакнене	-	1600 об./мин 1600 об./мин – 400 об./мин	9 кг
Изцеждане	-	-	9 кг
Центрофуга	-	1600 об./мин 1600 об./мин – 400 об./мин	9 кг

Програма	Температура по подразбиране Температурен диапазон	Еталонна скорост на центрофугиране Обхват на скоростта на центрофугата	Максимално количество за зареждане
Почистване на машината	60 °C	1200 об./мин 1200 об./мин – 400 об./мин	-

1) Програма за пране.

2) Програма за пране и фаза за водоустойчивост.

Съвместимост на опциите на програмата

Когато настроите програма за изпиране и влезете в меню , дисплеят показва единствено достъпните опции.
Защита от деца, **Отложен старт** и **Memory (Памет)** могат да се изберат с всички програми.

	Спестяване на време 1)	Скорост на центрофуга	Задържане на изплакването	Безшумен режим	Еко2)	Петна3)	Изплакване	Киснене	Допълнително изплакване	Плюс пара3)	Екстра мекота	Против намачкване	Ниво на парата
OKOPower		■	■						■		■	■	
ColourPro	■	■	■	■					■		■	■	
Cottons (Памук)	■	■	■	■	■	■	■	■	■	■	■	■	
Cottons Eco (Памук Еко)	■	■	■			■	■		■	■	■	■	
Synthetics (Синтетика)	■	■	■	■	■	■	■	■	■	■	■	■	
Delicates (Фини тъкани)	■	■	■	■	■	■	■		■		■	■	

	Спестяване на време [1]	Скорост на центрофуга	Задържане на изплакването	Безшумен режим	Еко[2]	Петна[3]	Изплакване	Киснене	Допълнително изплакване	Плюс пара[3]	Екстра мекота	Против намачкване	Ниво на парата
Wool/Silk (Вълна/ Коприна)		■	■										
Steam (Пара)													■
20 мин 3 кг		■										■	
Outdoor (Връхни)		■	■						■			■	
Jeans (Дънки)	■	■	■		■	■	■		■	■	■	■	
Анти-алергия		■	■			■	■		■	■	■	■	
Плакнене		■	■						■			■	
Изцеждане													
Центрофуга		■											
Почистване на машината		■											

[1] Ако нагласите най-краткото времетраене, препоръчваме да намалите количеството на зареждането. Възможно е да заредите напълно уреда, но резултатът от изпирането може да не е толкова задоволителен.

[2] Тази опция не е налична при температура, по-ниска от 30 °C.

[3] Тази опция не е налична при температура под 40°C.

12. ОПЦИИ

12.1 Въведение

Когато влезете в менюто **Още**, дисплеят ще покаже единствено наличните за настроената програма опции.

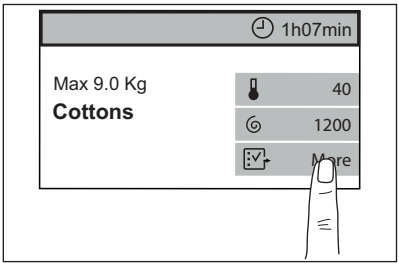

Когато кратък път към дадена опция се изведе на екрана с кратка информация за програмите, докоснете го, за да влезете директно в подменюто на съответната опция.

За да включите/изключите дадена опция или за да влезете в подменюто с опции, докоснете лентата с опции.

За да излезете от подменюто с опции, оново докоснете лентата с опции.

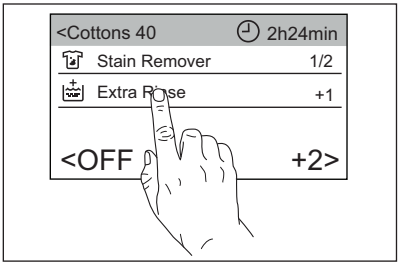

За да се върнете към екрана с кратка информация за програмите, докоснете лентата с програми.

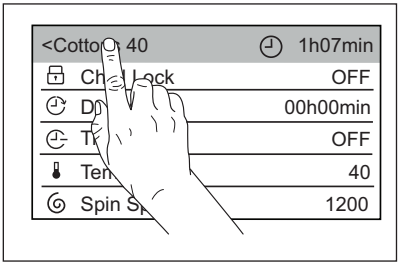

12.2 Защита от деца

С тази опция може да предотвратите случайно включване на уреда от деца.

За **активиране** на тази опция:

- Докоснете лентата **Защита от деца**, уредът автоматично се връща към екрана с кратка информация за програмата и краткият път **светва**.

Може да активирате тази опция:

- След като сте натиснали бутона Старт/Пауза: Бутонът Старт/Пауза и сензорният екран се деактивират. Възможно е да изключите уреда с бутона Вкл./Изкл..
- Преди да натиснете бутон Старт/Пауза: уредът не може да стартира.

Уреда запазва избраните опции, след като го изключите.

За **деактивиране** на тази опция:

- Задръжте краткия път натиснат за 3 секунди докато **изгасне**.

Ако краткият път е светнат, можете да **активирате** тази опция чрез докосване на краткия път, без да влизате в менюто **Още**. Вижте "Бързи бутони" от глава "Настройки".

12.3 Отложен старт

С тази опция може да отложите старта на програмата за по-удобно време.

1. Докоснете лентата **Отложен старт**, за да влезете в подменюто.
2. Плъзнете наляво или надясно лентите с час и минути, за да настроите отложен старт.

При връщане към екрана с кратка информация за програмите, индикаторът и настроения отложен старт ще се появят, редувайки се с индикатора и времетраенето на програмата.

След докосване на бутона Старт/Пауза, уредът започва обратно отброяване, а вратичката се заключва.

12.4 Спестяване на време

С тази опция може да намалите продължителността на програмата (**ИЗКЛ.=** нормално времетраене на програмата).

1. Докоснете лентата **Спестяване на време**, за да влезете в подменюто.
2. Плъзнете лентата с подменюта надясно, за да настроите:

- **Бързо** опция (**Средно**): ако прането Ви е нормално или леко замърсено, може да съкратите програмата за изпиране.
- **Много бързо** опция (**Максимално**): при по-малко количество пране.

Когато се върнете към екрана с кратка информация за програмата, инфикаторът **Бързо** или **Много бързо** се появява на мястото на индикатор и времетраенето на програмата се обновява.

12.5 Температура

Когато изберете програма за изпиране, уредът автоматично предлага температура по подразбиране.

1. Докоснете лентата **Температура**, за да влезете в подменюто.
2. Плъзнете лентата с подменютата, за да настроите желаната температура. **Студено=** Студено пране.

Когато се върнете към екрана с кратка информация за програмите, ще се покаже зададената температура.

12.6 Скорост на центрофуга

Когато нагласите програма, уредът автоматично избира максималната скорост на центрофугиране.

1. Докоснете лентата **Скорост на центрофуга**, за да влезете в подменюто.
2. Плъзнете лентата с подменюта надясно или наляво, за да:

- **Намалите скоростта на центрофугата**;

Дисплеят показва само скоростите на центрофугиране, които са налични за зададената програма.

- или да **активирате опцията Задържане на изплакването** ;
  Когато се върнете към екрана с кратка информация за програмата, ще се появи индикаторът .
  Водата за последното изплакване не се източва, за да се предпазят тъканите от намачкване.
  Програмата за изпиране приключва с вода в барабана и финалната фаза на центрофугиране не е извършена.
  Вратата остава блокирана.
  Барабана се върти често, за да намали намачкването. Трябва да източите водата, за да отворите вратата.
  Докоснете бутона **Старт/Пауза**: уредът извършва фазата на центрофугиране и източва водата.
- или да **активирате опцията Безшумен режим.**
  Когато се върнете към екрана с кратка информация за програмата, индикаторът dB ще е включен.
  Всички фази на центрофуга (междинна и финална центрофуга) са подтиснати и програмата приключва с вода в барабана. Това подпомага намаляването на намачкване.
  Тъй като програмата е много тиха, подходящо е да се пуска вечерно време, когато тарифите за електричество са по-ниски. При някои програми изплакванията се изпълняват с повече вода.
  Вратата остава блокирана.
  Барабана се върти често, за да намали намачкването. Трябва да източите водата, за да отворите вратата.
  Докоснете бутона **Старт/Пауза**: уредът изпълнява само фазата на източване.

Уредът изпразва водата автоматично след около 18 часа.

12.7 Еко

Нагласете тази опция а леко или нормално замърсени продукти, които се перат на 30°C или повече градуси.

Докоснете лентата Еко, за да активирате опцията.

Уредът намалява температурата на изпиране и удължава времето за пране, с което постига добро изпиране при намален разход на енергия.

Когато се върнете към екрана с кратка информация за програмата, краткият път ще е включен.

12.8 Петна

1. Докоснете лентата **Петна**, за да влезете в подменюто.
2. Докоснете лентата на опцията, която искате да зададете:

- **Петна**
  Изберете тази опция за предварително третиране на силно замърсено или зацапано пране с препарат за отстраняване на петна. Налейте препарата за отстраняване на петна в отделението . Препаратът за отстраняване на петна е предварително миксиран и затоплен с препарат, за да се повиши ефективността му.

  Тази опция може да увеличи продължителността на програмата.

  Тази опция не е налична при температура, по-ниска от 40 °C.
- **Изплакване**
  Използвайте тази опция, за да добавите фаза предпране на 30 °C преди фазата пране.
  Тази опция се препоръчва за силно замърсено пране, особено ако съдържа пясък, прах, кал или други твърди частици.

  Поставете препарата за предпране в дозираща торбичка в барабана.

  Тази опция може да увеличи продължителността на програмата.
- **Киснене**
  Използвайте тази функция за силно замърсени дрехи. Уредът накисва прането при 30 °C за около половин час преди пране.

Когато се върнете към екрана с кратка информация за програмата, краткият път ще е включен.

12.9 Допълнително изплакване

С тази опция може да добавите до 3 изплаквания според избраната програма за изпиране.

Подходящо за хора алергични към препарати и с чувствителна кожа.

1. Докоснете лентата **Допълнително изплакване**, за да влезете в подменюто с опции.
2. Плъзнете лентата надясно, за да добавите 1, 2 или 3 допълнителни изплаквания (**ИЗКЛ.**= без допълнително изплакване).

Когато се върнете към екрана с кратка информация за програмата, краткият път ще е включен. Точките посочват броя допълнително избрани изплаквания.

Тази опция увеличава продължителността на програмата.

Ако Допълнително изплакване е нагласено като опция по подразбиране и изберете съвместима програма за изпиране, дисплеят показва . В този случай, чрез натискане на опцията Допълнително изплакване е възможно да нагласите само едно изплакване .

12.10 Плюс пара

Тази опция добавя фаза с пара последвана от кратка фаза против намачкване в края на програмата за изпиране.

Фазата с пара намалява намачкването на тъканите и улеснява гладенето.

Докоснете лентата **Плюс пара**, за да активирате опцията (**ВКЛ.** статус).

Тази опция може да увеличи продължителността на програмата.

Малко количество пране помага за по-добри резултати.

Когато се върнете към екрана с кратка информация за програмата, краткият път ще е включен.

12.11 Екстра мекота

Задайте опция Екстра мекота, за да оптимизирате разпределянето на омекотител и да направите тъканите по-меки.

Тя се препоръчва при използване на омекотителя за тъкани и особено когато барабанът е пълен, а прането – силно замърсено.

Тази опция увеличава леко продължителността на програмата.

Докоснете лентата Екстра мекота, за да активирате опцията (**ВКЛ.** статус).

Когато се върнете към екрана с кратка информация за програмата, краткият път ще е включен.

12.12 Против намачкване

Когато е зададена тази опция, в края на цикъла барабанът започва да извършва леки движения в продължение на 30 минути, за да се настрои спрямо мекотата на дрехите.

Докоснете лентата **Против намачкване**, за да активирате опцията (**ВКЛ.** статус).

Когато се върнете към екрана с кратка информация за програмата, краткият път ще е включен.

12.13 Ниво на парата

С тази опция можете да промените нивото на парата, в зависимост от количеството пране.

1. Докоснете лентата **Ниво на парата**, за да влезете в подменюто.
2. Плъзнете списъка надясно или наляво, за да насроите едно от следните нива:
   - **Минимално**
   - **Средно**
   - **Максимално**

Това е налично единствено с програма **Steam (Пара)**.

12.14 ☆ Memory (Памет)

С тази опция е възможно да запазите двете най-използвани програми за изпиране.

За **запазване** на любими програми:

1. Първо задайте програмата за изпиране и желаните опции.
2. Докоснете лентата **Memory (Памет)**, за да влезете в подменюто.
3. Докоснете **Memory 1** или **Memory 2**, за да запазите зададената програма. Статусът ще се промени от **Празен** до **В употреба**.

Когато се върнете към екрана със списъка на програмите, **M1** или **M2** ще се появят до името на програмата, която сте задали.

След това, с всяко следващо включване на уреда, програмите **M1** и/или **M2** се появяват сред първите автоматично предложени от уреда програми; може да ги зададете директно от екрана със списъка с програми.

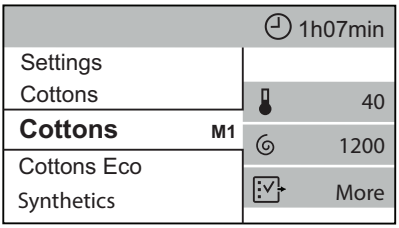

За да **смените** запазена програма:

1. Първо задайте програмата за изпиране и желаните опции.
2. Докоснете лентата **Memory (Памет)**, за да влезете в подменюто.
3. Докоснете лентата **Memory 1** или **Memory 2** със статус **В употреба**. Изкача съобщение, което ще ви попита дали желаете да изтриете или смените запазена програма.
4. Докоснете **Смяна**.

За да **отмените** запазена програма:

1. Докоснете лентата **Memory (Памет)**, за да влезете в подменюто.
2. Докоснете лентата **Memory 1** или **Memory 2**. Изкача съобщение, което ще ви попита дали желаете да изтриете или смените запазена програма.
3. Докоснете **Празен**. **M1** или **M2** ще изчезнат от екрана със списъка на програмите.

12.15 Режим дистанционно стартиране

Дистанционното стартиране е налично след като сте завършили инсталирането и изтеглянето на приложението и безжичната връзка на пералната машина. Вижте глава "Wi-Fi Настройка на свързването".

Чрез тази опция можете да стартирате програма за изпиране дистанционно.

Докоснете лентата **Режим дистанционно стартиране**, за да я активирате.

Когато се върнете към екрана с кратка информация за програмата, краткият път ще е включен и вратичката ще е заключена.

Ако **Режим дистанционно стартиране** е активирана, функцията "В готовност" **няма да деактивира** уреда.

13. ВСЕКИДНЕВНА УПОТРЕБА

ВНИМАНИЕ!
Вж. глава "Безопасност".

13.1 Използване на сензори за тегло

За правилното използване на сензора за тегло, барабанът трябва да е празен, когато активирате уреда.
Задайте програмата ПРЕДИ да поставите прането в барабана.

13.2 Преди активиране на уреда

1. Уверете се, че главният щепсел е свързан към главния контакт.
2. Уверете се, че кранът на водата е отворен.

13.3 Активиране на уреда и задаване на програма

Натиснете бутона **Вкл./Изкл.** за включване на уреда.

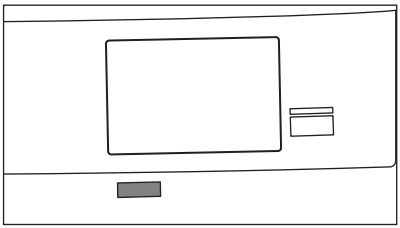

Прозвучава кратък звуков сигнал (ако е активиран). Уредът ще предложи **Cottons (Памук)** като програмата по подразбиране.
Светодиодът на бутона **Старт/Пауза** премигва.

13.4 Функция "В готовност"

Функцията "В готовност" автоматично деактивира уреда, за да намали консумацията на енергия, когато:

- Не трябва да използвате уреда в продължение на 5 минути, преди да натиснете бутона **Старт/Пауза** и да включите уреда.
  Натиснете бутона **Вкл./Изкл.**, за да активирате отново уреда.
- 5 минути след края на програмата за пране.
  Натиснете бутона **Вкл./Изкл.**, за да активирате отново уреда.
  Екранът показва края на последната зададена програма.
  Завъртете копчето за програми, за да зададете нов цикъл.

Ако нагласите програма или опция, която приключва с вливане на вода в барабана, функцията "В готовност" **не деактивира** уреда, за да ви напомни да източите водата.

Ако **Режим дистанционно стартиране** е активирана, функцията "В готовност" **няма да деактивира** уреда.

13.5 Задаване на програма

1. Завъртете програматора, за да настроите желаната програма.

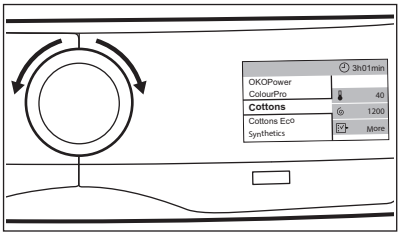

Или просто докоснете името на програмата от прозореца с кратка информация за програмата, за да се върнете към прозореца със списъка на програми и плъзнете този списък нагоре или надолу, за да настроите желаната програма.

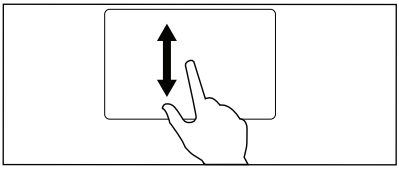

2. След няколко секунди дисплеят показва екрана с кратка информация за програмата, посочвайки максималното количество пране, температурата по подразбиране,максималната скорост на центрофугата и времетраенето на програмата.
3. Можете да докоснете лентата **Температура**, за да смените температурата на водата.
4. Докоснете лентата **Скорост на центрофуга**, за да смените скоростта на центрофугата или задайте опцията **Задържане на изплакването** или **Безшумен режим**.
5. Можете да докоснете **Още**, за да влезете в менюто с допълнителни опции и да зададете една или повече от тях.

След това кратките пътища на зададените опции се появяват върху екрана с кратка информация за програмата.

13.6 Зареждане на прането

1. Отворете вратичката на уреда.

Изкача следния прозорец за сензор за тегло.

Cottons 40
9 kg
Ready to start

2. Разтръсквайте дрехите, преди да ги поставите в барабана.
3. Поставете прането в барабана, дреха по дреха.

Теглото на прането се обновява на дисплея постепенно с по 0,5 кг, като съответно се актуализира продължителността на програмата, когато се върнете към екрана с кратка информация за програмата.

Ако поставите повече пране в барабана от максимално допустимото, дисплеят ще покаже, че сте надвишили препоръчителното тегло на прането.
Пак можете да изперете прането, но консумацията на вода и енергия се увеличава.
За най-добра консумация и резултати извадете някои дрехи.
Индикацията за прекалено зареждане се показва само при програми с максимално зареждане, по-ниско от максималното зареждане на уреда.

4. Затворете вратата. Уверете се, че няма останало пране между уплътнението и вратата. Съществува риск от изтичане на вода или повреждане на прането.

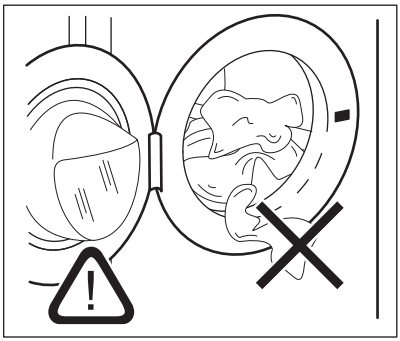

5. Ако вече сте задали **Препарат от тип 1** или **Препарат от тип 2** със средната препоръчителна доза за типа препарат, който използвате, уредът ще предложи друго количество препарат.

Cottons 40
Detergent advice:
60ml / 50ml
Type 1 / Type 2
Ready to start

Вижте раздел "Дозиране на препарат" от глава "Настройки".

Ако промените програмата за изпиране след като сте затворили вратата, дисплеят може да ви уведоми, че прането надвишава максимално препоръчителното количество за новата програма: отворете вратичката и премахнете няколко от дрехите.

13.7 Слагане на препарат и добавки

Препоръчваме Ви да не превишавате максимално позволеното ниво (**MAX**).

1. Отворете дозатора за миещ препарат.

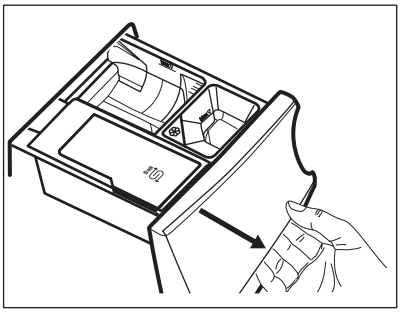

2. Поставете прах за пране в отделението ⊔. Ако използвате течен препарат, вижте „Пълнене с течен препарат".

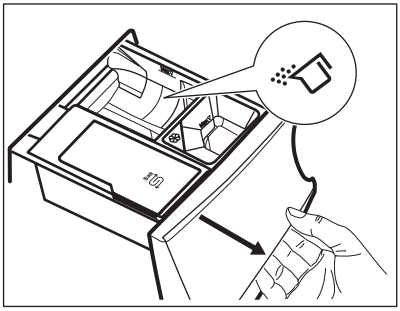

3. Ако се изисква, налейте омекотителя за тъкани в отделението ❀.

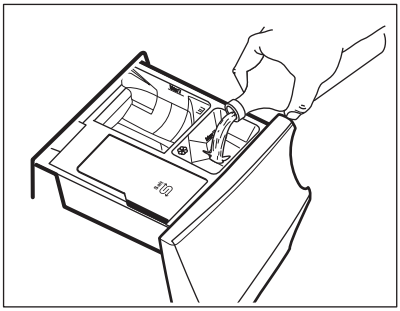

4. Затворете дозатора за миещ препарат.

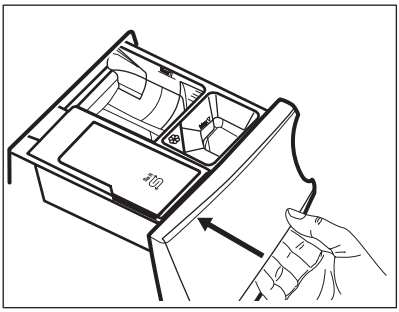

Пълнене на течен препарат

1. Поставете подходящия контейнер за течен препарат.

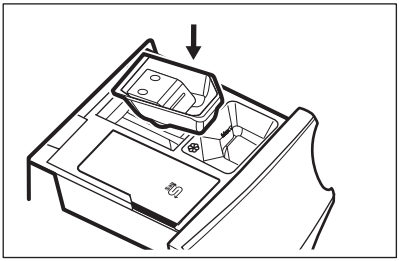

2. Налейте течния препарат в отделението ⊔.

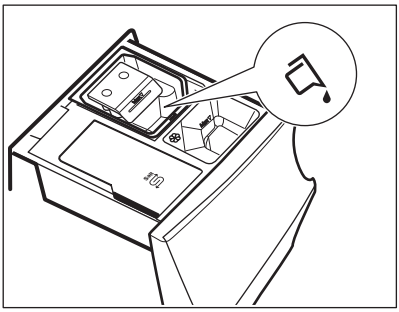

3. Затворете дозатора за миещ препарат.

13.8 Стартиране на програма

1. Натиснете бутона **Старт/Пауза**, за да стартирате програмата.

Светодиодът спира да мига и остава включен.
Вратичката е заключена.

Прозорецът, който описва работещата програма изкача и съдържа:

- Името на програмата.
- Оставащото време до края на програмата.
- Лентовия индикатор.
- Фазата ProSense, последвана от фазата на работещата програма.
- Индикаторът . Когато е включен, все още можете да спрете цикъла и да добавите дрехи.
- Индикаторът за затворена врата , когато индикаторът изгасне.
- Прогнозния час за завършване на цикъла.
- Краткият път .

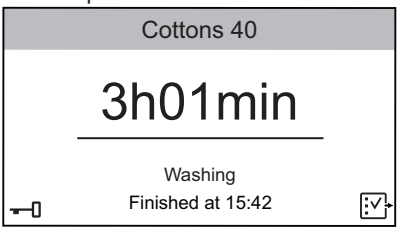

Източващата помпа може да работи за кратко, преди уреда да се пълни с вода.

2. Ако е необходимо, докоснете , за да влезете в списъка с опции и активирайте опцията **Защита от деца**. Вижте раздел "Защита от деца" от глава "Опции".

Показва се кратък път . Задръжте натиснат в продължение на около три секунди, за да деактивирате **Защита от деца**.

Стартиране на програма с отложен старт

1. Натиснете бутона **Старт/Пауза**, за да стартирате програмата.

Светодиодът спира да мига и остава включен.
Вратичката е заключена.
Уредът започва обратно отброяване и вратичката се заключва.

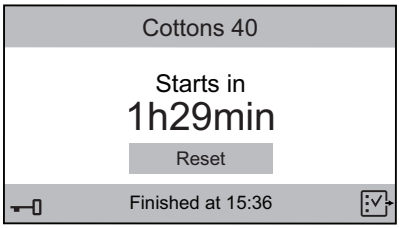

2. Докоснете **Нулиране** за отмяна на отложения старт, след което докоснете бутона **Старт/Пауза** или изчакайте до завършване на обратното броене.

Програмата ще стартира нормално.

Търсенето на ProSense стартира в края на отброяването.

По време на цикъла дисплеят ще Ви информира за всяка работеща фаза (напр. изпиране, изплакване и т.н.).

13.9 Засичане на пране ProSense

След докосване на бутона **Старт/Пауза**:

1. ProSense стартира функцията за определяне на количеството пране, за да изчисли реалното времетраене на програмата. Дисплеят показва съобщението **Регулиране на програма спрямо настоящото количество пране**. Уредът автоматично настройва времетраенето на програмата спрямо прането за постигане на перфектни резултати за минимално време. Времетраенето на програмата може да се увеличава или намалява.
2. След около 20 минути дисплеят показва новото времетраене на програмата, очакваното времетраене, както и съвети относно работещата фаза.

Засичането ProSense се извършва само с пълни програми за изпиране.

13.10 Прекъсване на програмата и промяна на опциите

Когато програмата работи, може да променяте само някой опции:

1. Докоснете бутона **Старт/Пауза**.

Светодиодът започва да мига.

2. Докоснете за промяна на опциите.

От списъка с опции са активни единствено достъпните опции.

3. Отново докоснете бутон **Старт/Пауза**.

Програмата за изпиране продължава, а времетраенето й може да бъде променено.

13.11 Отмяна на работеща програма

1. Натиснете бутона **Вкл./Изкл.** за отмяна на програмата и деактивиране на уреда.
2. Натиснете бутона **Вкл./Изкл.** отново, за да активирате уреда.

Сега можете да зададете нова програма за пране.

Ако фаза ProSense е вече извършена и пълненето на вода е започнало, новата програма започва **без да повтаря фаза ProSense**. Водата и препарата не се източват, за да няма отпадъци.

13.12 Отваряне на люка

Ако температурата и нивото на водата в барабана са прекалено високи и/или барабанът все още се върти, не можете да отворите вратата.

Символът е включен: температурата и нивото на водата не са високи и все още може да отваряте вратата, за да добавяте дрехи.

Докато програмата или отложения старт работят, вратичката на уреда е блокирана.

1. Докоснете бутона **Старт/Пауза**.

Съответният индикатор на дисплея за блокировка на вратата се изключва.

2. Отворете вратичката на уреда. Ако е необходимо, добавете или извадете част от прането.
3. Затворете вратичката и докоснете бутона**Старт/Пауза**.

Програмата или отложеният старт продължават.

13.13 Край на програмата

Когато програмата завърши, уредът спира автоматично. Прозвучават звукови сигнали (ако са активирани).

На дисплея се извежда информация, че цикълът е приключил и се показва надпис **0h00min**.

Бутонът **Старт/Пауза** изгасва.

Вратичката се отключва и индикаторът изгасва.

1. Натиснете бутона **Вкл./Изкл.**, за да деактивирате уреда.

Пет минути след края на програмата, функцията за пестене на енергия автоматично деактивира уреда.

Когато отново активирате уреда, дисплеят показва края на последната зададена програма. Завъртете копчето за програми, за да зададете нов цикъл.

2. Извадете прането от уреда.
3. Уверете се, че барабанът е празен.
4. Дръжте вратата и отделението на препарата открехнати, за да предотвратите плесен и миризми.
5. Затворете крана за водата.

13.14 Източване на вода след край на цикъл

Ако сте избрали програма или опция, която не източва водата при последната центрофуга, програмата е завършена, но:

- На дисплея се показва **0 min** и бутонът **Старт/Пауза** започва да мига.
- Барабанът се върти на равни интервали, за да предотврати намачкване на прането.
- Индикаторът свети, а вратичката е блокирана.
- Трябва да източите водата, за да отворите вратата:

1. Докоснете бутона **Старт/Пауза**:
   - Ако сте задали , уредът източва водата и центрофугира.
   - Ако сте задали dB, уредът само източва водата.
2. Ако е необходимо, променете скоростта на центрофугата, зададена от уреда: докоснете бутона **Старт/Пауза**, за да прекъснете временно програмата; докоснете лентата , след което и **Скорост на центрофуга**.
3. Когато програмата приключи и индикаторът за блокирана вратичка изгасва, може да отворите вратичката.
4. Натиснете бутон **Вкл./Изкл.** за няколко секунди, за да деактивирате уреда.

За всеки случай, уредът източва водата автоматично след около 18 часа.

14. НАСТРОЙКИ

14.1 Въведение

1. Докоснете екрана с кратка информация за програмата, за да се върнете към екрана със списъка с програми.
2. Плъзнете списъка нагоре или надолу, за да откриете **Настройки**.

Spin	
Machine Clean	
Settings	
OKOPower	
ColourPro	

3. Докоснете краткия път , за да влезете в менюто с настройки.
4. Плъзнете списъка с настройки нагоре или надолу, за да откриете настройката, която искате да промените.

14.2 Задаване на часовник

За да смените времето:

1. Докоснете лентата **Задаване на часовник**, за да влезете в подменюто.
2. Плъзнете лентите за минута и час надясно или наляво, за да настроите текущия час.

<Programmes		Info
Set Clock		01h00min
< 24	01h	02 >
< 59	00min	01 >

3. Докоснете лентата **Задаване на часовник**, за да се върнете към списъка с настройки на машината или докоснете лентата **Програми**, за да се върнете в екрана кратка информация за програмите.

14.3 Настройка на език

За да смените езика:

1. Докоснете лентата **Език**.
2. Плъзнете списъка с езици нагоре или надолу, за да откриете съответния език и го задръжте натиснат.

3. Екранът автоматично се връща към списъка с настройки. Докоснете лентата **Програми**, за да се върнете в екрана с кратка информация за програмата.

14.4 Яркост на дисплея

Можете да регулирате яркостта на дисплея с 5 нива на яркост.

За промяна на яркостта на дисплея:

1. Докоснете лентата **Яркост на дисплея**.
2. Плъзнете лентата за ниво на яркостта надясно или наляво, за да откриете желаното ниво.

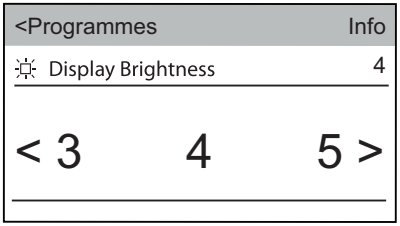

3. Докоснете лентата **Яркост на дисплея**, за да се върнете към списъка с настройки на машината или докоснете лентата **Програми**, за да се върнете в екрана кратка информация за програмите.

14.5 Звънец за край на цикъла

В края на цикъла прозвучава звукова аларма.

За **деактивиране** на звуковата аларма или за **смяна** на времетраенето:

1. Докоснете лентата **Звънец за край на цикъла**.
2. Плъзнете лентата надясно или наляво, за да зададете необходимата настройка:
   - **ИЗКЛ.**
   - **Кратко**
   - **Средно**
   - **Дълго**
3. Докоснете лентата **Звънец за край на цикъла** и след това лентата **Програми**, за да се върнете към екрана с кратка информация за програмата.

Ако Звънец за край на цикъла свети, екранът показва краткият път (включена звукова аларма) или (изключена звукова аларма). Вижте раздел "Бързи бутони" в тази глава.

14.6 Твърдост на водата

За да настроите съответното ниво на твърдост на водата, внимателно прочетете глава „Омекотител за вода (SoftWater Technology)".

За промяна на твърдостта на водата:

1. Докоснете лентата **Твърдост на водата**.
2. Плъзнете надясно или наляво за настройка на нивото на водата.

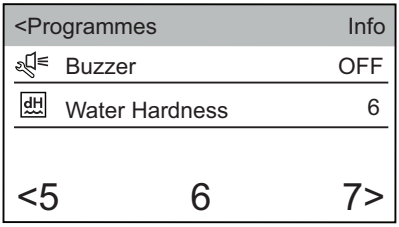

3. Докоснете лентата **Задаване на часовник**, за да се върнете към списъка с настройки на машината или докоснете лентата **Програми**, за да се върнете в екрана кратка информация за програмите.

14.7 Допълнително изплакване по подразбиране

С тази опция може да добавите две допълнителни изплаквания всеки път, когато включвате уреда и в случай че настройвате съвместима програма.

За **активиране/деактивиране** на тази опция:

1. Докоснете лентата **Допълнително изплакване по подразбиране** (статус **ВКЛ.**).
2. Докоснете лентата **Програми**, за да се върнете в екрана с кратка информация за програмата.

Ако **Допълнително изплакване по подразбиране** е активна, екранът ще покаже , а чрез настройване на опцията Допълнително изплакване, ще можете да добавите само едно изплакване .

Ако **Допълнително изплакване по подразбиране** е активирана, екранът също ще покаже краткия път . Вижте раздел "Бързи бутони" в тази глава.

14.8 Soft Plus по подразбиране

Задайте **Soft Plus по подразбиране** за оптимизиране на разпределението на омекотителя за тъкани и подобряване на мекостта на тъканта. Опцията **Екстра мекота** остава включена за постоянно.

Тя се препоръчва при използване на омекотителя за тъкани и особено когато барабанът е пълен, а прането – силно замърсено.

Тази опция увеличава леко продължителността на програмата.

За **активиране/деактивиране** на тази опция:

1. Докоснете лентата **Soft Plus по подразбиране** (статус **ВКЛ.**).
2. Докоснете лентата **Програми**, за да се върнете в екрана с кратка информация за програмата.

Ако **Soft Plus по подразбиране** е активна, краткият път ще се включи, ако настроите съвместима програма.

14.9 Дозиране на препарат

С тази настройка може да запазите средната доза, посочена на опаковката на препарата; уредът ще предостави насоки относно необходимата доза за съответните цикли.

Възможно е да бъдат зададени два вида препарат: напр. стойността, въведена в **Препарат от тип 1** може да се отнася за препарата на прах, а стойността, въведена в **Препарат от тип 2** може да се отнася за течен препарат.

1. Докоснете Дозиране на препарат.
2. Докоснете лентата **Препарат от тип 1** или **Препарат от тип 2**.

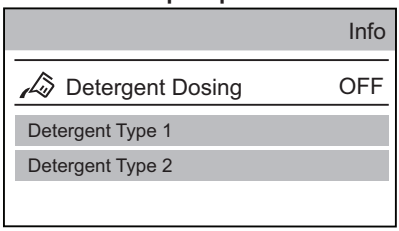

3. Плъзнете лентата надясно или наляво, за да настроите средната доза препарат в милилитри, както е посочено върху опаковката на препарата.

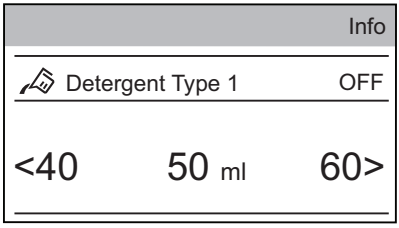

4. Докоснете лентата **Дозиране на препарат**, за да се върнете към списъка с настройки на машината или докоснете лентата **Програми**, за да се върнете в екрана кратка информация за програмите.

14.10 Омекотител за вода

Внимателно прочетете глава „Омекотител за вода (SoftWater Technology)“.

С тази настройка може да настроите времето, в което да работи функцията на омекотителя:

1. Докоснете лентата **Омекотител за вода**.

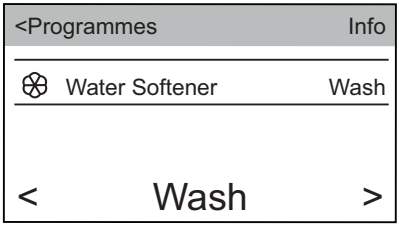

2. Плъзнете лентата с подменюта надясно или наляво, за да настроите:
   - **ИЗКЛ.**: функцията на омекотителя за вода е деактивирана.
   - **Пране**: функцията на омекотителя за вода е активна единствено по време на фазата на измиване (фабрична настройка).
   - **Изпиране и изплакване**: функцията на омекотителя за вода е активна единствено по време на фазата на измиване и изплакване.

Тази настройка увеличава консумацията на сол.

3. Докоснете лентата **Омекотител за вода**, за да се върнете към списъка с настройки на машината или докоснете лентата **Програми**, за да се върнете в екрана кратка информация за програмите.

14.11 Service

Тази област е запазена за оторизирано обслужване.

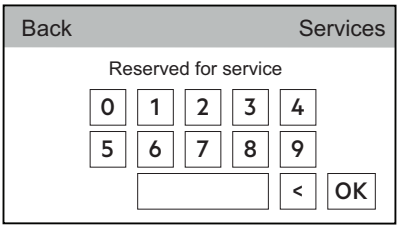

14.12 Бързи бутони

Настройката позволява извеждане на кратките пътища, както е показано в следващия чертеж на екрана с кратка информация.

За да активирате кратките пътища:

1. Докоснете лентата **Бързи бутони**, за да отворите списъка с достъпни кратки пътища.

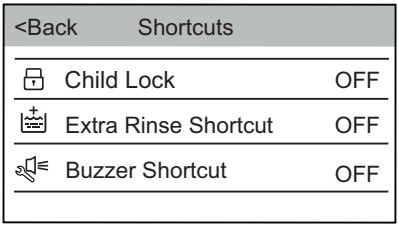

2. Докоснете лентата на желания кратък път(ища) като смените статуса на **ВКЛ.**.
3. Докоснете **<Обратно** за връщане към списъка с настройки на машината и **Програми** за връщане към екрана с кратка информация.

Краткият път се показва най-отдолу.

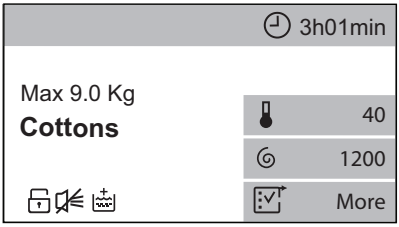

Краткият път се появява, когато е зададена съответната опция.

14.13 [i] Информация за машината

Тук може да откриете кратко описание за всички програми, опции и настройки.

За да откриете желаното описание, напр.:

1. Докоснете лентата **Информация за машината**.
2. Докоснете лентата **1. Програми**.
3. Докоснете лентата **Cottons (Памук)** за показване на съответното описание.

14.14 DEFAULT Връщане на фабрични настройки

Връщане на фабрични настройки възстановява оригиналните фабрични настройки.

За връщане към фабричните настройки:

1. Докоснете лентата **Връщане на фабрични настройки**.

Изкача следния прозорец.

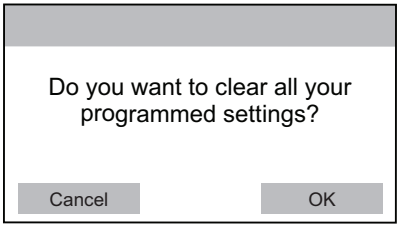

2. Докоснете **OK** за връщане към фабричните настройки или **Отмяна** за запазване на текущите настройки.

15. ПРЕПОРЪКИ И СЪВЕТИ

ВНИМАНИЕ!
Вж. глава "Безопасност".

15.1 Зареждане на прането

- Разделете прането на: бяло пране, цветно пране, изкуствени тъкани, фини тъкани и вълна.
- Спазвайте инструкциите за пране, обозначени на етикетите.
- Не поставяйте заедно бяло и цветно пране.
- Някои цветни дрехи може да се обезцветят при първото пране. Препоръчваме ви в началото да ги изпирате отделно.
- Закопчайте калъфките за възглавници, затворете ципове, куките на копчетата и копчетата с клипс. Закопчайте колани.
- Изпразнете джобовете и разгънете.
- Обърнете наопаки многослойни тъкани, вълна и дрехи с щампи.
- Предварително третирайте упорити петна.
- Измийте със специален препарат за упорити петна.
- Внимавайте с пердета. Отстранете куките и поставете пердетата в торба за пране или калъфка за възглавница.
- Не перете пране без подгъви или със закъсано.
- Използвайте торбичка за пране, за да перете малки и/или деликатни елементи (например сутиени без банел, колани, чорапогащи и др.).
- Много малко заредено пране може да причини проблеми с баланса на центрофугирането, което води до силни вибрации. Ако това се случи:
  - **a.** Прекъснете програмата и отворете вратата (вижте глава "Ежедневна употреба");
  - **b.** ръчно преподредете прането, така че да е равномерно разпределено в барабана;
  - **c.** натиснете бутона Старт/Пауза. Фазата на центрофугиране продължава.

15.2 Упорити петна

За някои петна водата и препарата не са достатъчни.

Препоръчваме предварително да обработите тези петна, преди да поставите дрехите в уреда.

Има специални препарати за отстраняване на петна. Използвайте специалния препарат за отстраняване на петна, който е приложим за вида петно и тъкан.

15.3 Препарати и други третирания

- Използвайте само перилни препарати и други третирания, предназначени за употреба в перална машина:
  - прах за пране при всички видове тъкани, без деликатни. За предпочитане са перилни препарати на прах със съдържание на белина за бели дрехи и дезинфекция на прането
  - течни перилни препарати, за предпочитане при програми за пране с ниска температура (60 °C макс.) при всички видове тъкани или по специално за вълнените тъкани.
- Не смесвайте различни видове перилни препарати.
- За да щадите околната среда, не използвайте по-голямо количество миещ препарат, отколкото е необходимо.
- Следвайте инструкциите, които ще откриете на опаковките на препаратите или другите продукти, без да надвишавате посоченото максимално ниво (**MAX**).
- Използвайте препоръчаните препарати за вида и цвета на тъканта, температурата на програмата и нивото на замърсяване.

15.4 Екологични съвети

- Задайте програма без предпране за пране на дрехи с нормално замърсяване.
- Винаги стартирайте програма за измиване с максимално допустимия обем пране.
- Ако предварително третирате петната може да използвате препарат за премахване на петна, когато нагласите програма с ниска температура.
- За да използвате точното количество препарат, вижте препоръчаното количество от производителя на препарата.

16. ГРИЖИ И ПОЧИСТВАНЕ

ВНИМАНИЕ!
Вж. глава "Безопасност".

16.1 Външно почистване

Почиствайте уреда само с мек сапун и топла вода. Подсушете напълно всички повърхности.

ПРЕДУПРЕЖДЕНИЕ!
Не използвайте алкохол, разтворители или химически продукти.

ПРЕДУПРЕЖДЕНИЕ!
Не почиствайте металните повърхности с препарати на хлорна основа.

16.2 Отстр. на котл. кам.

Ако използвате солта често за активиране на технологията SoftWater, описаната в този параграф процедура за премахване на котлен камък не е необходима.

Ако твърдостта на водата в района ви е висока или умерена, препоръчваме да използвате препарат за премахване на котлен камък от водата за перални машини.

Редовно проверявайте барабана, за да проверявате за котлен камък.

Обикновените препарати съдържат омекотител, но препоръчваме от

време на време да пускате цикъл с празен барабан и препарат за премахване на котлен камък.

Винаги спазвайте инструкциите, които ще откриете на опаковката на продукта.

16.3 Профилактично пускане на програма за пране

Дългата и прекомерна употреба на програми с ниска температура и кратки програми може да причини натрупвания на препарат, мъхчета, да развие бактерии в барабана и ваничката. Това може да отделя лоши миризми и плесен.

За да елиминирате тези отлагания и да почистите вътрешната част на уреда, извършете почистване след около 60 цикъла, особено когато на дисплея се появи съобщението **Препоръчва се цикъл на почистване**:

1. Извадете цялото пране от барабана.
2. Стартирайте програмата **Почистване на машината**, както е описано в глава "Програми".

Ако програмата за почистване бъде отложена, съобщението продължава да се появява по време на следващи употреби, докато не се изпълни.

16.4 Уплътнение на вратичката

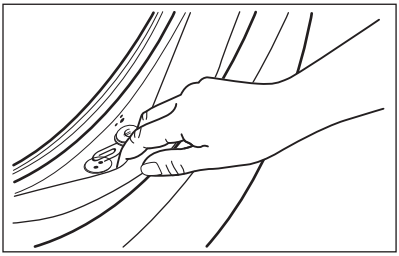

Редовно оглеждайте уплътнението и премахвайте всякакви предмети от вътрешната му част.

16.5 Почистване на барабана

Редовно проверявайте барабана за предотвратяване на нежелани наслоявания.
В барабана може да се появят наслоявания на ръжда поради ръждиво чуждо тяло в прането или съдържание на желязо в чешмяната вода.

Почиствайте барабана със специални продукти за неръждаема стомана.

Винаги спазвайте инструкциите, които ще откриете на опаковката на продукта.
Не почиствайте барабана с препарати съдържащи киселина и такива съдържащи хлор/желязо/стомана.

За пълно почистване:

1. Почиствайте барабана със специални продукти за неръждаема стомана.

   Винаги спазвайте инструкциите, които ще откриете на опаковката на продукта.
2. Включете кратка програма за памук на висока температура, с празен барабан и с малко количество прах за пране или включете програмата Почистване на машината, ако е налична.

16.6 Почиствайте дозатора за препарати и отделението за сол

Преди почистване, уверете се, че всички отделения са празни.

За да предотвратите възможни натрупвания от засъхнали препарати,

сплъстен омекотител, мухъл в отделението на препарата и/или солни зацапвания, от време на време извършвайте следната почистваща процедура:

1. Отворете чекмеджето. Натиснете клапана, както е показано на картинката и издърпайте чекмеджето навън.

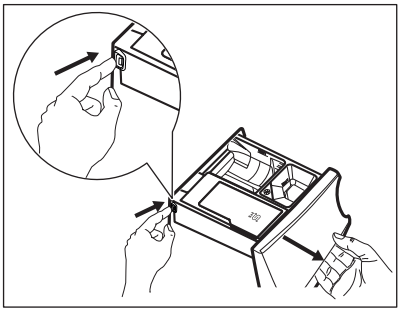

2. Премахнете контейнера за омекотител и ако е поставен – и контейнера за течен перилен препарат.

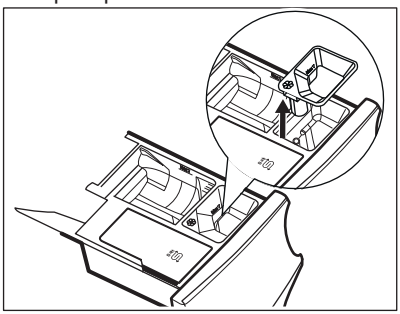

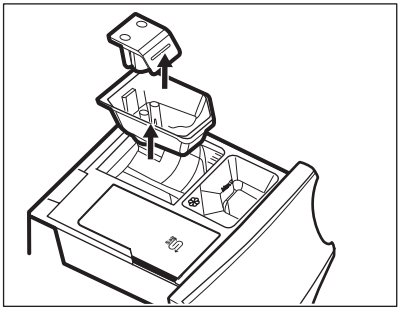

3. Измийте чекмеджето и всички контейнери под течаща вода.

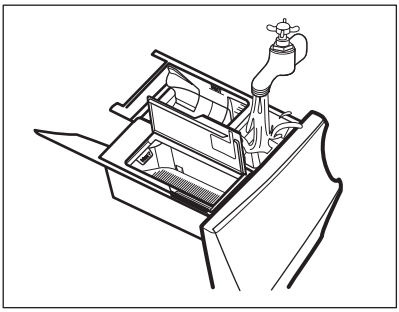

4. Уверете се, че всички остатъци от препарат са премахнати от конвейера за препарат. Използвайте кърпа.

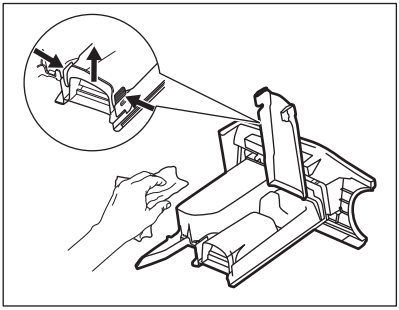

5. Уверете се, че всички остатъци от препарат са премахнати от горната и долната част на прореза. Използвайте малка четка, за да почистете прореза.

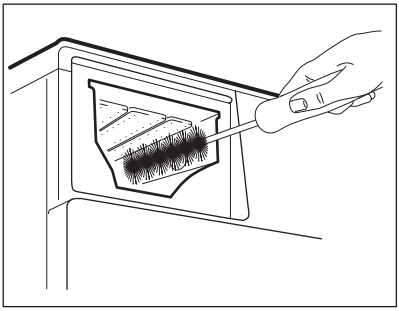

6. Вкарайте отделението за препарат във водещите релси и го затворете. Пуснете програма за изплакване без никакви дрехи в барабана.

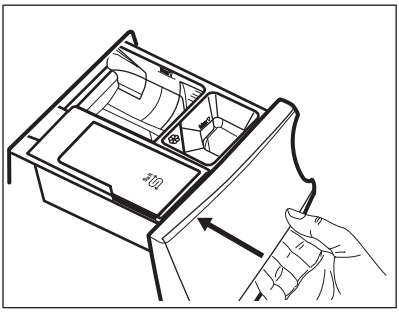

16.7 Почистване на помпата за източване

ВНИМАНИЕ!
Изключете щепсела от контакта.

Редовно преглеждайте филтъра на помпата за източване и се уверете, че е чист.

Почиствайте помпата за източване, ако:

- Уредът не източва водата.
- Барабанът не се върти.
- Уредът издава необичайни шумове поради блокирала помпа за източване.
- Появява се съобщението Проверете дали филтърът за източване не е задръстен..

ВНИМАНИЕ!

- Не отстранявайте филтъра, докато уредът работи.
- Не почиствайте помпата, ако водата в уреда е гореща. Изчакайте докато водата изстине.

Продължете както следва, за да почистите помпата:

1. Отворете капака на помпата.

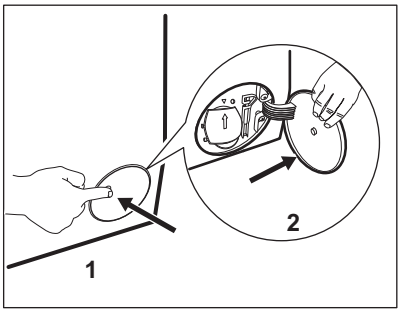

2. Поставете подходяща купа под отвора на помпата за източване, за да събере водата, която ще изтече.
3. Отворете канала надолу. При отстраняване на филтъра винаги трябва да имате кърпа подръка за подсушаване на изтеклата вода.

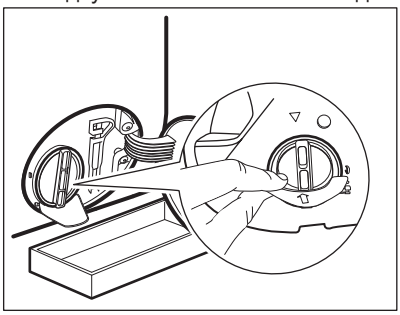

4. Завъртете филтъра на 180 градуса обратно на часовниковата стрелка, за да го отворите, без да го изваждате. Оставете водата да се изтече.

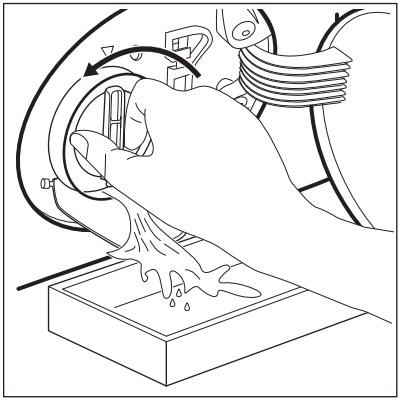

5. Когато купата се напълни с вода, отново завийте филтъра и изпразнете контейнера.
6. Повторете стъпки 4 и 5, докато водата спред да се изтича.
7. Завъртете филтъра обратно на часовниковата стрелка, за да го извадите.

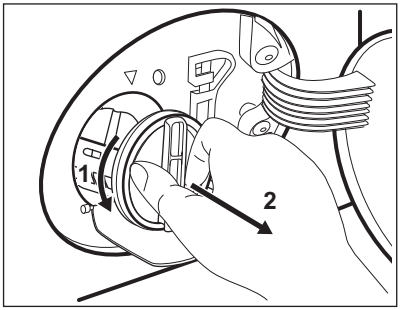

8. Ако е необходимо, премахнете мъха и предмети от прореза на филтъра.
9. Уверете се, че роторът на помпата се върти. В противен случай се свържете с оторизирания сервизен център.

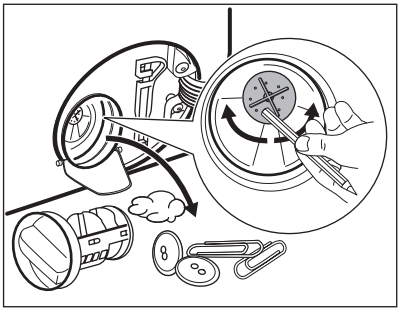

10. Почистете филтъра под течаща вода.

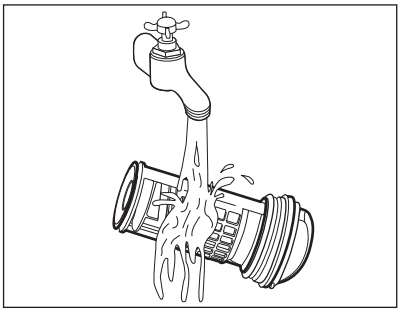

11. Сложете го обратно в специалния водач, като завъртите по часовниковата стрелка. Уверете се, че сте затегнали филтъра, за да предотвратите течове.

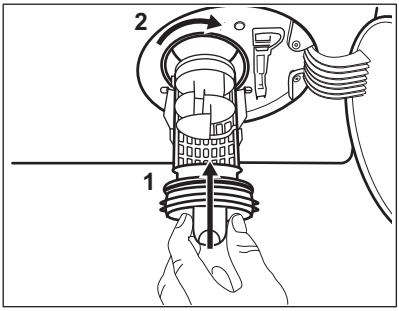

12. Затворете капака на помпата.

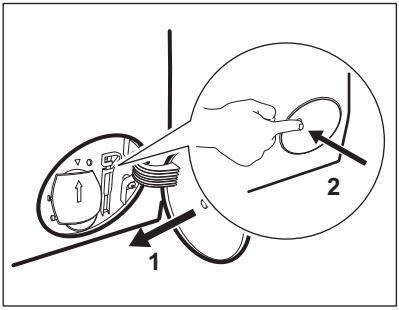

Когато източите водата чрез процедурата за аварийно източване, трябва пак да активирате системата за източване:

a. Поставете 2 литра вода в отделението за пране на дозатора.
b. Стартирайте програмата, за да източите водата.

16.8 Почистване на маркуча за подаване на вода и филтъра на вентила

Препоръчва се да се чистят от време на време и филтрите на маркуча за водоснабдяване и клапана, за да премахнете остатъци събирани с времето:

1. Премахнете маркуча за водоснабдяване от кранчето и почистете филтъра.

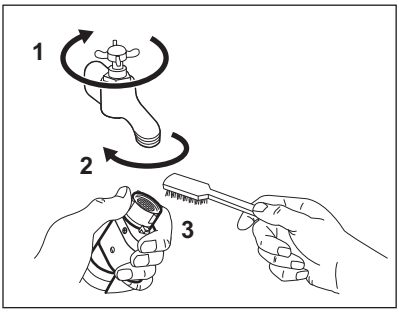

2. Премахнете маркуча за водоснабдяване от уреда, като отпуснете гайката.

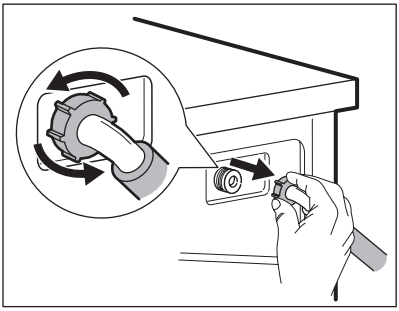

3. Почистете филтъра на клапана от задната страна на уреда с четка.

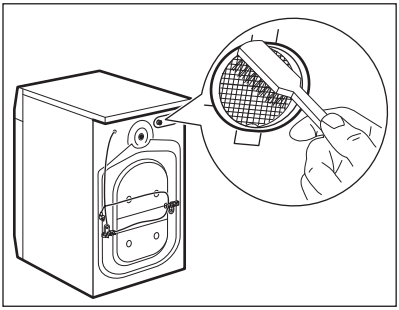

4. Когато свържете отново маркуча към гърба на уреда, завъртете го наляво или надясно (не вертикално) в зависимост от позицията на кранчето за вода.

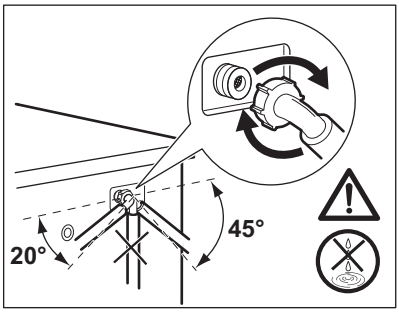

16.9 Аварийно източване

Ако уреда не може да източи водата, извършете същата процедура, описана в параграф 'Почистете помпата за източване'. При необходимост почистете помпата.

Когато източите водата чрез процедурата за аварийно източване, трябва пак да активирате системата за източване:

1. Поставете 2 литра вода в отделението за пране на дозатора.
2. Стартирайте програмата, за да източите водата.

16.10 Предпазни мерки срещу замръзване

Ако уредът е инсталиран на място, където температурата може да достигне стойносто от около 0° C или по-ниско, отстранете останалата вода от маркуча за подаване на вода и помпата за източване.

1. Изключете щепсела от контакта.
2. Затворете крана за водата.
3. Поставете двата края на маркуча за подаване на вода в контейнер и оставете водата да изтече от маркуча.
4. Изпразнете помпата за източване. Вижте процедурата за аварийно източване.
5. Когато помпата за източване е празна, поставете маркуча за подаване на вода отново.

ВНИМАНИЕ!
Уверете се, че температурата е по-висока от 0 °C преди да използвате отново уреда. Производителят не е отговорен за щети, причинени от ниска температура.

17. ОТСТРАНЯВАНЕ НА НЕИЗПРАВНОСТИ

ВНИМАНИЕ!
Вж. глава "Безопасност".

17.1 Въведение

ВНИМАНИЕ!
Деактивирайте уреда преди извършването на каквато и да било проверка.

Уредът не се включва или спира по време на работа.

Първо се опитайте да намерите решение на проблема (вижте таблицата "Възможни неизправности"). Ако проблемът продължи, се обърнете към оторизирания сервизен център.

В случай на големи проблеми, звуковата аларма работи, изкача съобщение и буонът Старт/Пауза **може да премигва, без да спира, напр.:**

- **Проверете дали е отворен кранът за подаване на водата.** - Уредът не се пълни с вода правилно.
- **Проверете дали филтърът за източване не е задръстен.** - Уредът не източва водата.
- **Проверете дали вратичката е добре затворена** - Вратата на уреда е отворена или не е затворена правилно. Моля, проверете вратата!

Ако уредът е претоварен, премахнете някой неща от барабана и/или продължително притискайте вратичката докато натискате бутона Старт/Пауза и индикаторът спре да мига (вижте картинката по-долу).

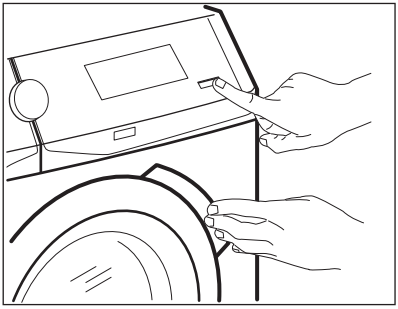

- **Програмата ще продължи, когато електричеството е стабилно** - Електрозахранването не е стабилно. Изчакайте, докато електрозахранването се стабилизира.
- **Открит е теч** - Устройството против наводнение работи. Изключете уреда и затворете крана за вода. Свържете се с оторизиран сервизен център.
- **Препоръчва се цикъл на почистване** - Стартирайте програмата **Почистване на машината**, както е описано в глава "Програми". Ако програмата за почистване бъде отложена, съобщението продължава да се появява по време на следващите

употреби, докато не бъде изпълнено.

Ако програмата за почистване бъде отложена, съобщението продължава да се появява по време на следващите употреби, докато не бъде изпълнено.

17.2 Възможни повреди

Проблем	Възможно решение
Програмата не започва.	• Уверете се, че щепселът за електрозахранването е свързан към контакта. • Уверете се, че вратата на уреда е затворена. • Уверете се, че няма повреден предпазител в кутията за предпазителя. • Уверете се, че бутонът Старт/Пауза е бил натиснат. • Ако е зададено забавено стартиране, анулирайте настройката или изчакайте края на брояча. • Деактивирайте функцията Child Lock (защитно заключване за деца), ако е включено.
Уредът не се пълни правилно с вода.	• Уверете се, че кранът на водата е отворен. • Уверете се, че налягането на водата не е твърде ниско. За тази информация се обърнете към местното водоснабдително дружество. • Уверете се, че кранът за вода не е запушен. • Уверете се, че входящият маркуч няма прегъвки, повреди или извивки. • Уверете се, че връзките на входящите маркучи за водата са правилни. • Уверете се, че, филтърът на входящия маркуч и филтърът на вентилите не са запушени. Вижте “Грижи и почистване”.
Уредът се напълва с вода и се отцежда веднага	• Уверете се, че дренажният маркуч е в правилно положение. Маркучът може да е позиционирана твърде ниско. Вижте “Инструкция за монтаж”.
Уредът не източва водата.	• Уверете се, че канелката на мивката не е задръстена. • Уверете се, че входящият маркуч няма прегъвки или извивки. • Уверете се, че дренажният филтър не е задръстен. Почистете филтъра, ако е необходимо. Вижте “Грижи и почистване”. • Уверете се, че връзката на дренажния маркуч е правилна. • Настройте програмата за отцеждане, ако сте задали програма без фаза за отцеждане. • Настройте програмата за отцеждане, ако сте задали опция, която завършва с вода в коритото.

Проблем	Възможно решение
Фазата за центрофугиране не функционира или цикълът на пране продължава по-дълго от обикновено.	• Настройте програмата за центрофугиране. • Уверете се, че дренажният филтър не е задръстен. Почистете филтъра, ако е необходимо. Вижте “Грижи и почистване”. • Нагласете ръчно зареденото пране в коритото и стартирайте отново фазата на центрофугиране. Този проблем може да е причинен от проблеми в баланса.
Има вода на пода.	• Уверете се, че съединителите на маркучите за вода са стегнати и не изтича вода. • Уверете се, че няма повреди по входящия маркуч за водата и дренажния маркуч. • Уверете се, че използвате правилния перилен препарат и правилното количество от него.
Не можете да отворите вратата на уреда.	• Уверете се, че е избрана програма за пране, която завършва с вода в коритото. • Уверете се, че програмата за пране е завършила. • Настройте програмата за отцеждане или центрофугиране, ако в барабана има вода. • Уверете се, че уредът получава електрозахранване. • Този проблем може да е причинен от повреда на уреда. Свържете се с упълномощен сервизен център. Ако е необходимо да отворите вратата, моля, прочетете внимателно “Аварийно отваряне на вратата”. • Уверете се, че бутонът Режим дистанционно стартиране не е активиран. Деактивирайте го.
На екрана се появява съобщението "Неуспешно свързване към вашия WiFi".	• Проверете безжичния сигнал. • Проверете вашата домашна мрежа и рутера. • Рестартирайте рутера. • Свържете се с вашия доставчик на безжични услуги, ако има по-нататъшни проблеми с безжичната мрежа.
Приложението не може да се свърже с уреда.	• Проверете безжичния сигнал. • Проверете дали вашето смарт устройство е свързано с безжичната мрежа. • Проверете вашата домашна мрежа и рутера. • Рестартирайте рутера. • Свържете се с вашия доставчик на безжични услуги, ако има проблеми с безжичната мрежа. • Уредът, смарт устройството, или и двете, трябва да бъдат конфигурирани отново, защото е инсталиран нов рутер или конфигурацията на рутера е променена.

Проблем	Възможно решение
Приложението не може да се свързва често с уреда.	• Уверете се, че безжичният сигнал достига уреда. Опитайте се да преместите домашния рутер възможно най-близо до уреда или обмислете закупуването на безжичен разширител на обхвата. • Уверете се, че безжичният сигнал не се нарушава от микровълни. Изключете микровълновата печка. Избягвайте да ползвате микровълновата печка и дистанционното управление едновременно.
Уредът издава необичаен звук и вибрира.	• Уверете се, че нивелирането на уреда е правилно. Вижте “Инструкция за монтаж”. • Уверете се, че опаковката и/или преходните болтове са отстранени. Вижте “Инструкция за монтаж”. • Добавете повече пране в барабана. Товарът може да е твърде малък.
Времетраенето на програмата се увеличава или намалява по време на изпълнението на програмата.	• Функцията ProSense може да наглася времетраенето на програмата според типа и количеството пране. Вижте "Система за определяне размера на зареждане ProSense" в глава "Ежедневна употреба".
Резултатите от изпирането не са задоволителни.	• Увеличете количеството на перилния препарат или използвайте друг. • Използвайте специални продукти за отстраняване на упоритите петна преди да изперете прането. • Уверете се, че сте задали правилната температура. • Намалете количеството на прането. • Уверете се, че не сте поставили друг вид перилен препарат в отделението Salt. В този случай, направете справка с “Отстраняване на перилен препарат или други добавки от отделението за солта”. • Уверете се, че в отделението ⊔ няма изсипана сол. Ако това се случи, пуснете цикъл на изплакване или пуснете отново цикъла на изпиране.
Твърде много пяна в барабана по време на цикъла на изпиране.	• Намалете количеството на перилния препарат.
Прекомерен разход на сол.	• Проверете дали омекотителят на водата е настроен за действие и по време на фазата на изплакване. Вижте “ Как да зададем нивото на твърдост на водата” в глава "Омекотител на водата (технология SoftWater)".
Барабанът е празен, а дисплеят показва, че в него има някакво количество.	• Натиснете бутона Вкл./Изкл., за да изключите уреда и го включете отново, за да зададете тара.

Проблем	Възможно решение
Барабанът е пълен, но дисплеят показва 0.0 кг.	• Заредили сте прането преди да включите уреда. Натиснете бутона Вкл./Изкл., за да изключите уреда. • Изпразнете барабана и следвайте необходимите стъпки. (Вижте “Зареждане на прането”)

След проверката, включете уреда. Програмата продължава от точката на прекъсване. Ако проблемът настъпи отново, свържете се с упълномощен сервизен център.
Ако дисплеят покаже други алармени кодове. Изключете и включете уреда. Ако проблемът продължава, свържете се с упълномощен сервизен център.

17.3 Извънредно отваряне на врата

В случай на проблеми със захранването или с функционирането на уреда, вратичките остават заключени. Програмата за измиване продължава, когато захранването се възстанови. Ако в случай на проблем вратичките останат заключени, има възможност да ги отворите като използвате функцията "Аварийно отключване".

Преди да отворите вратичката:

ПРЕДУПРЕЖДЕНИЕ! Опасност от изгаряния! Уверете се, че температурата на водата не е прекалено висока и прането не е горещо. Ако се налага, изчакайте докато се охладят.

ПРЕДУПРЕЖДЕНИЕ! Опасност от наранявания! Уверете се, че барабанът не се върти. Ако се налага, изчакайте докато барабанът спре да се върти.

Уверете се, че нивото на водата в барабана не е прекалено високо. Ако е наложително, продължете с аварийно източване (Вж. "Аварийно източване" в глава "Грижи и почистване").

За да отворите вратичката, направете следното:

1. Натиснете бутона Вкл./Изкл., за да изключите уреда.
2. Изключете щепсела от контакта на захранващата мрежа.
3. Отворете клапата на филтъра.
4. Дръпнете спусъка за аварийно отключване надолу един път. Дръпнете го надолу още веднъж, дръжте го обтегнат и междувременно отворете вратата на уреда.

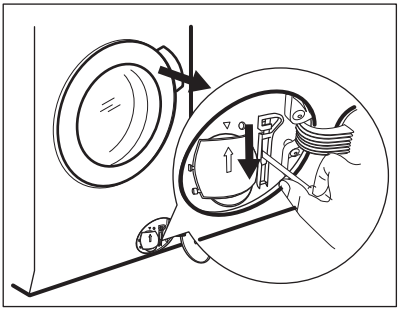

5. Извадете прането и след това затворете вратичката на уреда.
6. Затворете капака на филтъра.

17.4 Отстранете препарат или други добавки от отделението за сол Salt

Всякакъв тип препарати и добавки наляти по невнимание в отделението Salt, трябва да се отстранят напълно.

Ако това се случи, моля продължете както следва:

1. Извадете чекмеджето навън.

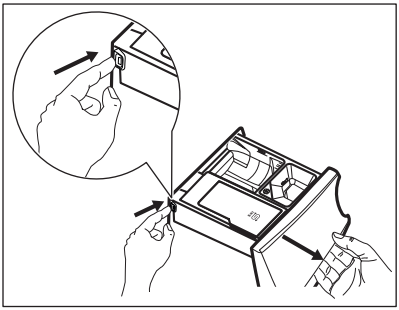

2. Отстранете всякакви следи от препарат или добавка и добре почистете отделението.
3. Поставете обратно чекмеджето и налейте сол в отделението Salt.
4. Затворете чекмеджето.
5. Пуснете цикъл за памук или синтетични тъкани без да намаляте времето, за да възстановите функцията на омекотителя за вода.

18. ДАННИ ЗА ПОТРЕБЛЕНИЕТО

Посочените стойности са получени в лабораторни условия със съответните стандарти. Те могат да варират поради различни причини: количеството и вида на прането и околната температура. Налягането на водата, захранващото напрежение и температурата на подаваната вода могат също да повлияят на продължителността на програмата за изпиране.

Техническите спецификации могат да бъдат променяни без предизвестие с цел подобряване на качеството на продукта.

По време на програмата за пране, технологията Prosense може промения продължителноста на програмата и консумация на вода и енергия. За повече детайли вижте параграф 'Измерване на пране Prosense' в глава 'Ежедневна употреба'.

Programmes (Програми)	Количество пране (кг)	Енергийна консумация (kWh)	Потребление на вода (литри)	Приблизителна продължителност на програмата (минути)	Остатъчна влага (%)[1]
Cottons (Памук)60°C	9	1.65	90	220	44
Cottons (Памук) 40 °C	9	1.20	90	210	44
Synthetics (Синтетика) 40 °C	4	0.72	55	160	35
Delicates (Фини тъкани) 40 °C	4	0.60	60	120	35
Wool/Silk (Вълна/Коприна) 30°C	2	0.35	58	60	30
Стандартни програми за памук[2]					
Стандартна 60°C памук	9	0.33	54	268	44
Стандартна 60°C памук	4.5	0.30	40	247	44
Стандартна 40°C памук	4.5	0.31	40	234	44

[1] В края на фаза центрофуга.

[2] Резултатите от прането и ниската консумация на електроенергия са гарантирани от употребата на омекотена вода. За да поддържате тези резултати с времето, е от ключова важност да зададете правилното ниво на твърдост на водата, като следвате инструкциите в ръководството за потребители и редовно да използвате сол за регенериране на смолите.

Режим Изкл. (W)	0.30
Оставено във включен режим (W)	0.30
Енергийна консумация в режим Готовност в мрежа (W)	3.00
Време до Готовност в мрежа (мин.)	15

Информацията, посочена в таблицата по-горе, е в съответствие с Регламент на Европейската комисия 1015/2010 за прилагане на Директива 2009/125/ЕС и Регламент на Европейската комисия № 1275/2008.

19. ТЕХНИЧЕСКИ ДАННИ

Измерение	Ширина/ Височина/ Дълбочина/ Обща дълбочина	600 мм/ 850 мм/ 630 мм/ 660 мм
Електрическо свързване	Волтаж Приблизителна мощност Бушон Честота	230 V 2200 W 10 A 50 Hz
Ниво на защита срещу навлизане на твърди частици и влага, осигурено от защитното покритие, освен в случаите, когато оборудването с ниско напрежение не разполага със защита срещу влага		IPX4
Налягане на водоподаване	Минимум Максимална	0,5 бара (0,05 MPa) 8 бара (0,8 MPa)
Водоснабдяване [1)]		Студена вода
Максимално зареждане	Cotton (Памук)	9 кг
Клас на енергийна ефективност		A+++
Скорост на центрофуга	Максимална скорост на центрофугиране	1551 об./мин
Само за унгарския пазар Име на дистрибутора		Electrolux Lehel Kft 1142 Budapest Erzsébet kir.né útja 87

[1)] Свържете маркуча за водоснабдяване към кран с резба 3/4" цола.

20. ПРИНАДЛЕЖНОСТИ

20.1 Предлага се на www.aeg.com/shop или от оторизиран търговец

Само подходящите аксесоари одобрени от AEG осигуряват стандартите за безопасност на уреда. Ако неодобрени част се използват, всякакви претенции ще са невалидни.

20.2 Фиксиране на комплекта с табелите

Ако монтирате уреда върху цокъл, застопорете уреда във фиксиращите плочи.

Внимателно прочетете приложените към аксесоара инструкции.

20.3 Набор за надстройване

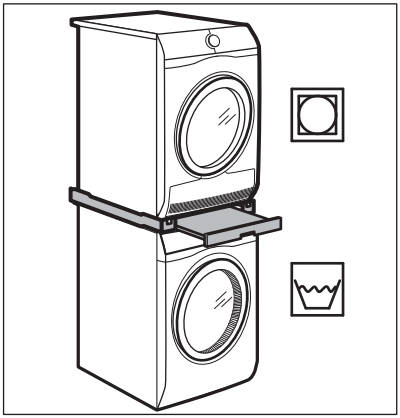

Сушилнята може да бъде скачена върху пералнята **само чрез правилния комплект за скачане произведен и одобрен от AEG**.

Уверете се, че е съвместимия комплект за скачане, като проверите дълбочината на уреда.

Комплекта за скачане може да се използва само с уреди упоменати в листовката придоставена с него.

Внимателно прочетете приложените към аксесоара и към уреда инструкции.

ВНИМАНИЕ!
Не поставяйте сушилнята под пералнята.

20.4 Поставка с чекмедже

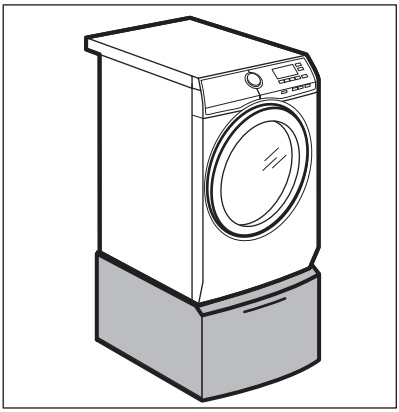

За повдигане уреда и улесняване на поставянето и разтоварването на пране.

Чекмеджето може да се използва за съхранение на предмети, например: кърпи, почистващи продукти и др.

Внимателно прочетете приложените към аксесоара инструкции.

21. ИНФОРМАЦИЯ ЗА ПРОДУКТА ВЪВ ВРЪЗКА С РЕГЛАМЕНТ НА ЕС 1369/2017

Информация за продукта	
Запазена марка	AEG
Модел	L9FEA69S, PNC914550907
Номинална вместимост в кг	9
Клас на енергийна ефективност	A+++
Консумация на енергия в kWh на година, на базата на 220 стандартни цикъла на пране за програми за памук при 60 °C и 40 °C при пълно и частично зареждане и консумацията на режимите с ниска консумация на енергия. Действителната консумация на енергия ще зависи от начина на използване на уреда.	76

Консумация на енергия на стандартната 60°C програма за памук при пълно зареждане в kWh	0.33
Консумация на енергия на стандартната 60°C програма за памук при частично зареждане в kWh	0.30
Консумация на енергия на стандартната 40°C програма за памук при частично зареждане в kWh	0.31
Консумация на енергия на изключен режим във W	0.30
Консумация на енергия в режим неизключен във W	0.30
Консумация на вода в литри за една година, на базата на 220 стандартни цикли на пране за програми за памук при 60 °C и 40 °C при пълно и частично зареждане. Действителната консумация на вода ще зависи от начина на използване на уреда.	10499
Клас на ефективност при сушене с центрофугиране по скалата от G (най-малко ефективно) до A (най-ефективно)	A
Максимална скорост на центрофугиране в об./мин.	1551
Остатъчно съдържание на влага в %	44
„Стандартната 60 °C програма за памук” и „стандартната 40 °C програма за памук” са стандартните програми за пране, към които се отнася информацията на етикета и фиша, тези програми са подходящи за почистване на нормално замърсено памучно пране и те са най-ефективните по отношение на комбинирана консумация на енергия и вода	-
Времетраене на програмата на стандартната 60°C програма за памук при пълно зареждане в минути	268
Времетраене на програмата на стандартната 60°C програма за памук при частично зареждане в минути	247
Времетраене на програмата на „стандартната 40°C програма за памук” при частично зареждане в минути	234
Времетраене на включения режим в минути	5
Емисии на звуков шум във въздуха в db(A) при пране	47
Емисии на звуков шум във въздуха в db(A) при центрофугиране	75
Вграден уред Д/Н	Не

Информацията, посочена в таблицата по-горе, е в съответствие с Регламента на Европейската комисия 1015/2010 директива за прилагане 2009/125/EC.

22. ОПАЗВАНЕ НА ОКОЛНАТА СРЕДА

Рециклирайте материалите със символа ♲. Поставяйте опаковките в съответните контейнери за рециклирането им. Помогнете за опазването на околната среда и човешкото здраве, както и за рециклирането на отпадъци от електрически и електронни уреди. Не изхвърляйте уредите, означени със символа, заедно с битовата смет. Върнете уреда в местния пункт за рециклиране или се обърнете към вашата общинска служба.

www.aeg.com/shop

157011393-A-392018

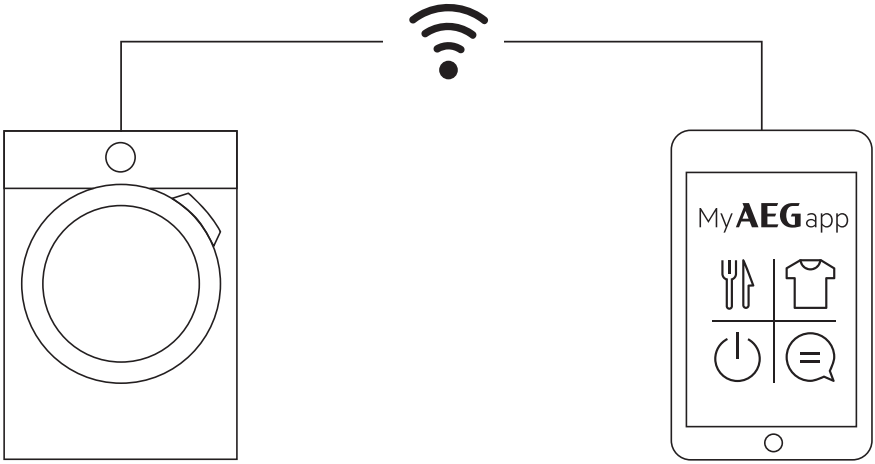

aeg.com/app

vailable on the App Store

GET IT ON Google Play

The software included in this product contains copyrighted software that is licensed under the BSD, GPL-2.0, LGPL-2.0, LGPL-2.1, zLib, MIT, ISC, Apache 2.0 and others. It is possible to display the complete copy of the licenses in the AEG App that can be downloaded from the corresponding App store from the License menu section. It is possible to download the source code of the open source software used in the product by searching for Wi-Fi Module Software version in NIUX subfolder at the following website: **http://aeg.opensoftwarerepository.com**.

AEG