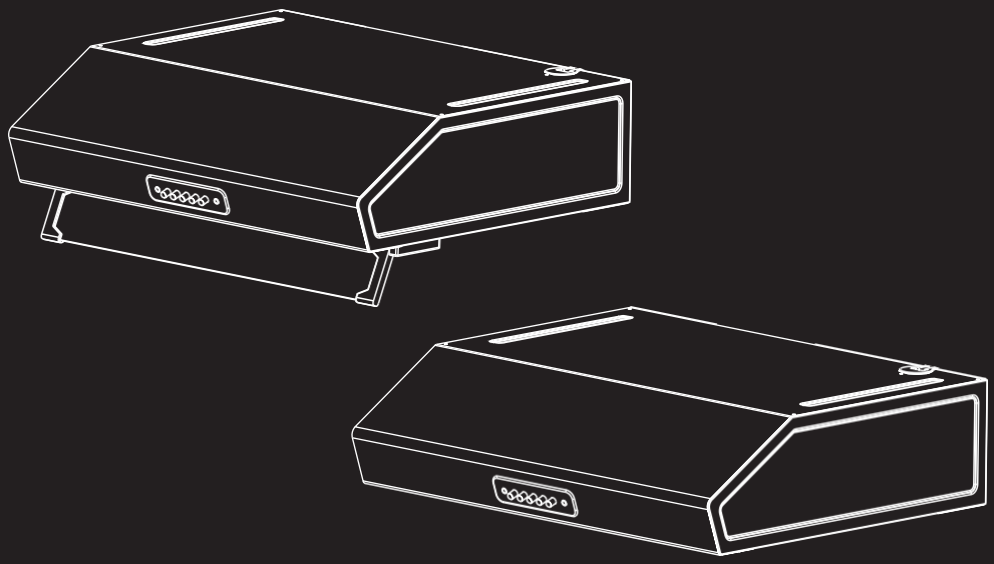

EN **CLASSIC COOKER HOOD**

BG **КЛАСИЧЕСКИ АБСОРБАТОР**

110000A0766

АСПИРАТОР SNAIGE

SNH-FS906WG 2M

SNH-FS906IXG 2M

SNH-FS905WG 1M

SNH-FS905IXG 1M

ОСНОВНИ ИЗИСКВАНИЯ ЗА БЕЗОПАСНОСТ

ВНИМАНИЕ! Прочетете внимателно предпазните мерки и следвайте предупрежденията, за да избегнете пожар, токов удар и нараняване.

1. Електрическите и монтажни дейности на уреда трябва да се извършват от оторизиран сервиз или квалифициран специалист.
2. Работното напрежение е 220-240V. Не свързвайте уреда при по-ниски или по-високи напрежения.
3. Не свързвайте уреда към комин, към който е свързана отоплителна печка, комини за отпадъчни газове или комини, където се издига огън.
4. Включете уреда в заземен контакт.
5. Не фламбирайте продукти под уреда. В противен случай мазнината в алуминиевия филтър може да се запали и да създаде опасност от пожар.
6. Не използвайте други материали в уреда, освен алуминиевите филтри, идващи с уреда.
7. Не включвайте уреда преди да завърши инсталационният процес.
8. Не използвайте уреда, ако е повреден или липсват аксесоари.
9. Не включвайте уреда без алуминиевия филтър.
10. Не сваляйте алуминиевите филтри, докато уредът работи.
11. Не изключвайте уреда директно от контакта, докато работи. Изключете уреда от контролния панел.
12. Уредът трябва да се почиства периодично. Ако почистването не се извърши навреме, аспираторът може да представлява риск от възникване на пожар.
13. Ако маслените филтри не се почистват и поддържат редовно, а карбоновият филтър не се подменя при изтичане на полезния му живот (приблизително 4 месеца), може да причини пожар.
14. Височината между долната повърхност на уреда и повърхността на котлоните трябва да бъде най-малко 65 cm при електрическите котлони и 75 cm при газовите горелки.
15. Тъй като опаковъчните материали могат да представляват

опасност, пазете ги далече от деца.

16. Включете аспиратора, след като поставите тенджерата или тигана върху повърхността за готвене.

17. За да предотвратите остатъчни миризми или пара след готвене, оставете уреда да работи около 15 минути след приключване на процеса на готвене.

18. Осигурете влизане на чист въздух, докато уредът работи, особено когато се използва едновременно с газови уреди.

19. Ако уредът не работи правилно по някаква причина, обърнете се към най-близкия оторизиран сервиз.

20. Този уред може да се използва от лица (включително деца) на възраст над 8 години с намалени физически двигателни или умствени способности или липса на опит и познания, освен ако те не са наблюдавани и инструктирани относно използването на уреда по безопасен начин и разберат опасностите от лице, отговорно за тяхната безопасност. Почистването и поддръжката не трябва да се извършват от деца.

21. Дръжте уреда и неговия кабел далече от деца.

22. Децата трябва да бъдат наблюдавани, за да не си играят с уреда.

23. В помещението трябва да има достатъчна вентилация, докато уредът работи.

24. Този уред е само за домашна употреба. Уредът не е предназначен за използване на открито и в търговска среда.

ЗАБЕЛЕЖКА: Когато се използват прибори за готвене, достъпните им части могат да се нагорещят.

ВНИМАНИЕ: Използвайте уреда за това, за което е предназначен. Неправилната употреба може да причини телесни наранявания и повреда на уреда или околната среда.

ТЕХНИЧЕСКИ ХАРАКТЕРИСТИКИ

Модел	SNH-FS906XX 2m/ SNH-FS905XX 1m
Напрежение	220-240V~ 50/60Hz
Мощност	Един мотор : 140W / Два мотора :2 x 105W
Мощност осветление	1 x 4W Led лента
Ток	Един мотор:O,6A / Два мотора 0,9A
Клас на защита от поражение от електрически ток	Class 1
Клас влагоустойчивост	IP20
Отвор за свързване към комин	120mm

ПРОДУКТОВ ФИШ И ИНФОРМАЦИЯ, СЪГЛАСНО РЕГЛАМЕНТ 66/2014 ЗА ПРИЛАГАНЕ НА ДИРЕКТИВА 2009/125 EU ПО ОТНОШЕНИЕ НА ИЗИСКВАНИЯТА ЗА ЕКОПРОЕКТИРАНЕ НА АБСОРБАТОРИ			
	Символ	Стойност	Мерна единица
Годишна консумация на енергия	AEC hood		
Клас на енергийна ефективност		89,2	kWh/a
Коефициент на увеличение на времето		C	
Газодинамична ефективност	FDE абсорбатор	1,8	
Клас на газодинамична ефективност[1]	E	8	
[1] Ефективност на осветяване	[1] LE абсорбатор	8	
[1] Клас на ефективност на осветяване			Lux/W
Ефективност на филтриране на мазнини		A	
Клас на ефективност на филтриране на мазнини		54,8	%
Минимален дебит		E	
Мин. ниво на мощността на излъчвания въздушен шум, по крива А		147	m3/h
Макс. ниво на мощността на излъчвания въздушен шум, по крива А		55	dB
Ниво на мощността на излъчвания въздушен шум, по крива А за интензивен или форсиран режим		69	dB
Индекс на енергийна ефективност	EEI абсорбатор		dB
Налягане, измерено в точката на най-висока ефективност	PBEP	99,7	
Максимален дебит	Qmax	132	Pa
		Едини мотор : 450 / Два мотора 650	m3/h

Входна електрическа мощност в точката на най-висока ефективност	WBEP	Консумация на енергия за единичен мотор 140 W, за двоен мотор 210 W	W
Номинална мощност на осветителната система	WL	8	W
Средна осветеност, осигурявана от осветителната система върху повърхността за готвене	E средно	220	lux
Консумация на мощност, измерена в режим „в готовност"	Ps		W
Консумация на мощност, измерена в режим „изключен"	Po	0	W
Ниво на шума	LWA	69	dB

ОБЩ ВИД НА УРЕДА

1. Тяло
2. Превключватели
3. Лед осветление
4. Алуминиеви филтри
5. Стъклен визьор
6. Преден панел

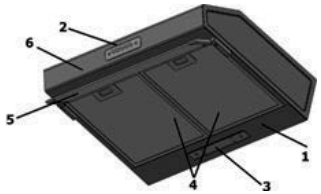

ФУНКЦИИ НА УРЕДА

Уредът може да се използва в кухни с или без комин.

Използване чрез комин (Режим за извеждане на отработен въздух)
Уредът е снабден със 120 mm отвор за свързване към комин. Свързването на уреда към комина се извършва чрез гъвкава тръба.

ПРЕДУПРЕЖДЕНИЕ: Отработеният въздух не трябва да се подава във функциониращ комин, където има наличие на дим или отработени газове или към шахта, която се използва за вентилация на инсталационни помещения, които съдържат уреди за производство на топлина.

Използване без комин (Режим с циркулация на въздух)
Когато уредът се използва в този режим, всмуканият въздух преминава през филтър с активен въглен, който пречиства въздуха и го връща обратно в помещението. Този режим се използва в помещения без комин или друга инсталация.

ЗАБЕЛЕЖКА: В този режим на свързване карбоновите филтри трябва да се сменят с нови на всеки 2, 4 месеца в зависимост от интензивността на използване на уреда.

ЗАБЕЛЕЖКА: карбоновият филтър не е включен в окомплектовката на уреда.

ПРИМЕРЕН ИЗГЛЕД

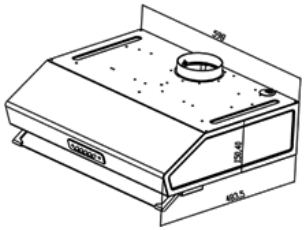

Посочените размери са в mm. Тази снимка е само за информация относно частите на уреда. Те могат да са различни в зависимост от модела на уреда. Изображението е информативно.

АКСЕСОАРИ

1. Инсталационен комплект
2. Изходен елемент за комина
3. Схема за монтаж

РАЗПОЛОЖЕНИЕ НА УРЕДА

Обърнете внимание на необходимото разстояние между уреда и работната повърхност.

- За електрически котлони: Min. 65 cm - Max. 70cm
- За газови горелки или комбинирани котлони: Min. 70cm - Max 80cm

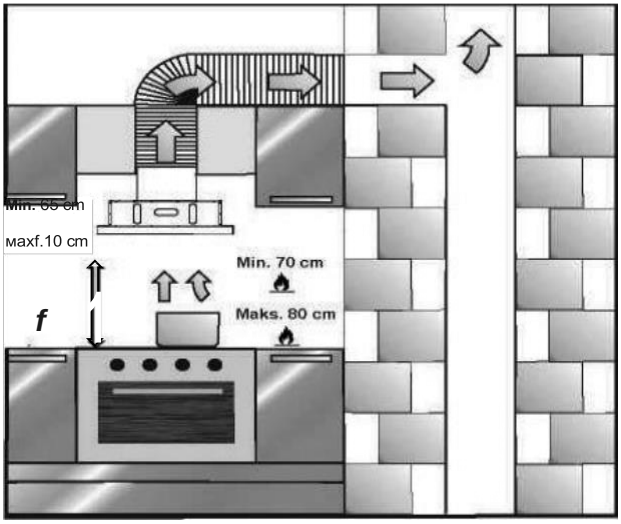

РИСК ОТ ОТРАВЯНЕ И СМЪРТ!

Съществува опасност от отравяне, породена от вдишване на изгорели газове. Не използвайте уреда едновременно с устройства, отделящи отровни газове чрез комин, като напр. печки, работещи на газ, въглища, нафта или дърва, освен ако не е осигурена достатъчна вентилация. Такъв тип отоплителни уреди използват въздух за горене от мястото на инсталиране и изпускат изгорелите газове през димоотводна система (комин). Въздухът се изсмуква от кухнята или съседното помещение при работещ аспиратор.

Получава се вакуум, ако не е осигурен приток на свеж въздух. В такъв случай отработените газове се засмукват обратно от изходящите тръби и влизат обратно в помещението. По тази причина е необходимо да се осигури подходящо проветряване на помещението.

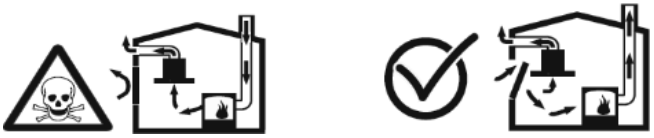

ЕЛЕКТРИЧЕСКО СВЪРЗВАНЕ

1. Уредът е снабден с монтиран кабел и щепсел. Уредът трябва да бъде включен към заземен контакт.
2. Дължина на кабела с щелсела: 1.00 m
3. Електрическото свързване на уреда трябва да се извършва от квалифициран специалист.
4. Електрическата схема е локазана ло-долу.

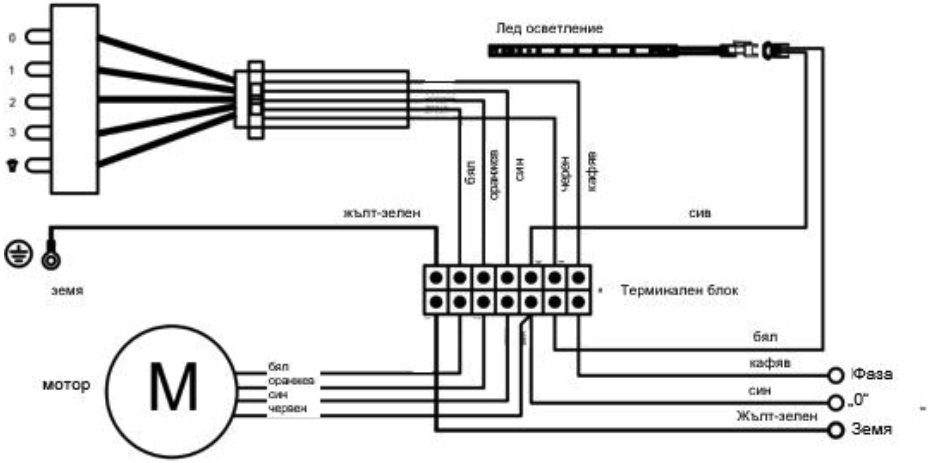

МОНТИРАНЕ

1. Повърхността, към която ще се монтира уреда, трябва да е на 150 мм ло-нагоре от долната ловърхност на шкафа.
2. Направете отвор с диаметър 150 мм на мястото, където ще монтирате уреда, за свързване на тръбата към комина.
3. Монтирането на уреда се извършва с 5 винта (4x16) предоставени с уреда.

ИЗПОЛЗВАНЕ НА УРЕДА

Избор на скорост

1. За да контролирате скоростта на засмукване, използвайте бутоните за скорост, като може да изберете между ниска, средна или висока скорост на засмукване.
2. За най-добра производителност ви препоръчваме да използвате висока скорост при прекалено опушени и неприятни среди.

3. Включете уреда, когато започнете да готвите и го изключете отново няколко минути след като приключите с готвенето. Това е най-ефективният начин за отстраняване неприятни миризми и изпарения в помещението.

УПРАВЛЕНИЕ

Бутон за Вкл./Изкл.на уреда. 0

Бутони за скорост на засмукване:

Натиснете бутон 1, 2 или 3 за да изберете скорост на засмукване. 1 2 3

Бутон за Вкл./Изкл. на осветлението

ОСВЕТЛЕНИЕ

Уредът е оборудван с LED лента с мощност 4W и бутон за осветление.

ВЕНТИЛАЦИЯ

1. За правилна вентилация вътрешната повърхност на тръбата, използвана за комина, трябва да бъде гладка (като PVC тръба) и прозорците в стаята трябва да бъдат затворени.
2. Вратите и прозорците, които са отворени към други помещенияи, могат да останат отворени.
3. Трябва да внимавате, когато уредът работи с уреди, които използват околен въздух за гориво (напр. газ, дизел, уреди работещи на въглища или дърва, бойлери и др.), Тъй като уредът изхвърля въздух в околната среда, това може да повлияе на горенето отрицателно.
4. Следвайте правилата и инструкциите на компетентните органи относно изпускането на отработен въздух.

S. Това предупреждение не е валидно за използване на уреда в режим без комин.

ПОДДРЪЖКА И ПОЧИСТВАНЕ

ПРЕДУПРЕЖДЕНИЕ!

Риск от изгаряне!

1. Уредът може да се нагорещи по време на работа, особено в близост до крушката. Оставете уреда да се охлади преди да пристъпите към почистване.
2. Изключете уреда от контролния панел, след което го изключете от контакта.
3. Външните повърхности на уреда трябва да се почистват с течен почистващ препарат и влажна кърпа. Никога не използвайте абразивни почистващи препарати.

ПРЕДУПРЕЖДЕНИЕ!

Риск от токов удар!

Не използвайте почистващи машини с високо налягане или пароструйки, които могат да доведат до токов удар.

ПРЕДУПРЕЖДЕНИЕ!
Риск от нараняване!
Елементите във вътрешността на уреда, могат да имат остри ръбове. Използвайте защитни ръкавици.

АЛУМИНИЕВ ФИЛТЪР

Този филтър улавя маслени частици във въздуха. Аспираторът трябва да се почиства в определено време в зависимост от периода на използване. За да се предотвратят рискове, които могат да възникнат в алуминиевия филтър на аспиратора, се препоръчва почистването му на интервали от 1 месец. За почистване - измийте, изплакнете и след това изсушете добре и сменете филтъра. Може да се наблюдава обезцветяване на алуминиевите филтри след почистване няколко пъти. Това е нормално и алуминиевите филтри не се нуждаят от смяна. Можете също да миете алуминиевите филтри в съдомиялна машина.
Сваляне на алуминиевите филтри
1. Извадете алуминиевия филтър, като издърпате пружинният механизъм отстрани.
2. Не го поставяйте обратно преди да е изсъхнал напълно след почистване.

КАРБОНОВ ФИЛТЪР

1. Карбоновият филтър задържа праха и мазнините от въздуха.
2. При нормално използване на уреда филтърът трябва да се сменя веднъж на 3 месеца.
3. Карбоновият филтър не трябва да се пере.
4. За да извадите карбоновия филтър, завъртете го обратно на часовниковата стрелка.

S. Никога не мийте карбоновия филтър.

ВНИМАНИЕ: Непочистването и подмяната на филтъра може да доведе до пожар!

СМЯНА НА LED ЛЕНТА

За смяна на лед лентата се свържете с оторизиран сервизен център.

ВНИМАНИЕ
Когато аспираторът трябва да бъде транспортиран, първо изключете електричеството на уреда и разглобете аспиратора. Ако е приложимо,транспортирайте аспиратора в оригиналната му опаковка и обърнете внимание на знаците за доставка на опаковката на аспиратора. Уверете се, че оригиналната опаковка на уреда не е повредена по време на транспортиране.

ОТСТРАНЯВАНЕ НА НЕИЗПРАВНОСТИ

Проблем	Възможна причина	Решение
Уредът не работи.	1 Уредът не е включен в контакта.	1 Включете уреда в контакта.
	1 Няма ток.	1 Проверете дали други уреди в помещението работят.
	1 Неизправен предпазител	1 Проверете ел.таблото, за да видите дали всички предпазители са включени.
Осветлението не работи.	LED лентата е изгоряла.	Информация за смяна на лентата вижте раздел "Смяна на лед лентата".
Засмукването на въздуха от аспиратора е много слабо.	Филтърът е пълен с мазнина.	Проверете алуминиевия филтър. Филтърът трябва да бъде почистван веднъж месечно при нормална употреба на уреда. Проверете изхода за отвеждане на въздуха. Изходът за отвеждане на въздух трябва да е отворен.

ПРЕДИ ДА СЕ ОБЪРНЕТЕ КЪМ СЕРВИЗ

• Не извършвайте никакви дейности по уреда, който могат да го повредят. Проверете уреда преди да се обърнете към сервиз. Ако проблемът продължава, свържете се с оторизиран сервиз.